E-MOTION

Motorisation E-MOTION pour porte coulissante automatique à un vantail pour châssis ECLISSE modèle ECLISSE UNIQUE, ECLISSE LUCE UNIQUE, ECLISSE UNILATÉRAL

MANUEL D'INSTALLATION, UTILISATION & ENTRETIEN

SOMMAIRE

0. PRÉFACE 2
1. GÉNÉRALITÉS 3
2. DONNÉES TECHNIQUES & D'ASSISTANCE 6
3. RECYCLAGE 9
4. PARTIE I. MANUEL D'INSTALLATION 10
- 4.1 GÉNÉRALITÉS 10
- 4.2 ANALYSE DES RISQUES 10
- 4.3 AVANT L'INSTALLATION 11
- 4.4 PHASES D'INSTALLATION 11

5. PARTIE II. MANUEL D'UTILISATION & D'ENTRETIEN 31
- 5.1 GÉNÉRALITÉS 31
- 5.2 ANALYSE DES RISQUES 31
- 5.3 INSTRUCTIONS D'UTILISATION 33
- 5.4 ENTRETIEN 35
- 5.5 RÉSOLUTION DES PROBLÈMES 35
- 5.6 CONTRÔLE FINAL ET MISE AU POINT DE LA MOTORISATION E-MOTION 37
- 5.7 DÉCLARATION DE CONFORMITÉ DE L'INSTALLATION 38
- 5.8 DÉCLARATION DE CONFORMITÉ 39

0. PRÉFACE

Madame, Monsieur,

Nous vous remercions de la confiance que vous portez à nos produits par l'acquisition de cette motorisation E-MOTION, destinée à être installée dans un châssis ECLISSE UNIQUE, ECLISSE LUCE UNIQUE et ECLISSE UNILATÉRAL.

ECLISSE Srl a toujours conçu et développé ses produits en respectant les critères les plus sévères de qualité, d'installation et d'utilisation aisée.

Ce manuel contient des informations importantes pour une installation correcte et sans risque du produit. Nous vous prions de bien vouloir lire attentivement la notice de montage et d'utilisation avant l'installation et l'utilisation de cette motorisation.

Cordialement,

ECLISSE S.R.L.

Luigi De Faveri

1. GÉNÉRALITÉS

Ce manuel concerne:

- l'installation
- l'utilisation et l'entretien

de la motorisation E-MOTION.
La partie qui se réfère à l'installation s'adresse exclusivement aux professionnels techniquement qualifiés.

1. 1 NOTES GÉNÉRALES

Avant d'installer, utiliser ou exécuter des travaux d'entretien de la motorisation E-MOTION, il est nécessaire de lire ce manuel et de le comprendre.

Ce manuel fait partie de la motorisation. Il doit être conservé par le client ou par l'utilisateur pour des consultations futures (installateur ou entreprise de maintenance).

Ce manuel a pour but de fournir toutes les instructions nécessaires afin de garantir une installation correcte et d'assurer des interventions d'entretien sans risque.

ECLISSE Srl se réserve le droit de modifier et d'améliorer le manuel et le produit ici décrit à tout moment sans préavis.

Les données présentées dans ce document ont été préparées et contrôlées attentivement. Toutefois, ECLISSE Srl décline toute responsabilité pour d'éventuelles inexactitudes dues à des erreurs d'impression, des omissions de transcription ou des interprétations erronées.

Le moteur E-MOTION installé sur un châssis UNIQUE constitue une machine, comme décrit dans la Directive Machine 2006/42/EC.

L'analyse complète des conditions requises de sécurité et de protection de la santé, selon les indications de la Directive Machine, sont considérées valables uniquement si:

- Les procédures décrites dans le manuel d'installation ont été respectées;
- Le type d'installation correspond à celle illustrée dans le manuel.

Toutes procédures ou actions dans la gestion, l'installation, le fonctionnement, l'entretien et l'utilisation de la machine qui ne sont pas prévues et décrites dans ce manuel ne seront pas comprises dans cette analyse. Auquel cas ECLISSE Srl ne pourra être tenu responsable, l'installateur assumant la complète responsabilité des conditions requises de sécurité et de protection de la santé.

1. 2 AVERTISSEMENTS POUR UNE BONNE INSTALLATION DE LA MOTORISATION:

⚠ Vérifier que le conduit pour le passage des conducteurs est correctement exécuté et s'il est possible de préparer le câblage.

Vérifier que l'automatisme, le sol fini, le guide de porte et le châssis soient de niveau.

Installer le nouveau rail avec la motorisation : assurez-vous qu'il n'y ait pas d'obstruction et que le rail soit correctement inséré.

Installer la motorisation en prenant soin de ne pas pincer les câbles.

Pour fixer le rail, retirer la protection en métal, « uniquement s'il est indispensable de retirer la protection en plastique » (vous devez toujours la réinsérer pour éviter que les circuits ne soient accessibles).

Il est préférable de tester le coulissement du panneau de porte en contrôlant la course du chariot (éventuellement avec un gabarit en carton découpé à la dimension du panneau de porte – non fourni).

Assembler le panneau de porte en suivant strictement les instructions.
Une fois le panneau de porte ajusté, assurez-vous de verrouiller les suspentes des chariots de coulissement.
IMPORANT: le panneau de porte doit toujours être placé à 10 mm du sol minimum.

L'automatisme doit être installé de façon à pouvoir intervenir au niveau de l'habillage, du châssis et des accessoires à tout moment.
- Seuls certains ajustements peuvent être effectués avec le guide au sol.

Attention:
- Pour effectuer certaines réparations, le rail de coulissement doit être enlevé

Vérifier que tous les compléments (guide au sol, habillage, joints-brosse, accessoires, etc.) ne créent pas de friction.

Attention: en position d'ouverture maximale, le panneau de porte peut rester saillant, à cause des aimants du moteur, jusqu'à **50 mm** par rapport aux montants.

Vérifier que la porte ne soit pas soumise à une pression latérale (due aux convecteurs par exemple); cela pourrait activer le dispositif de détection d'obstacle et être lu comme une erreur.

Contrôler l'automatisme avec le panneau et les accessoires assemblés. L'utilisateur final n'est pas en mesure de comprendre la force réellement exercée par le mouvement de la porte.

Si nécessaire, effectuer les réglages en veillant toujours à la position des potentiomètres ou des commutateurs DIP et aux éventuelles variations qui en découlent pour le bon fonctionnement de l'appareil.

1. 3 RÈGLES GÉNÉRALES

⚠ La motorisation E-MOTION a été conçue exclusivement pour l'automatisation des portes coulissantes d'intérieur ECLISSE et ne peut être utilisée à des fins différentes de celles décrites dans ce manuel afin d'en assurer la sécurité et l'efficacité.

Le moteur E-MOTION a été conçu et développé en respectant toutes les conditions requises par la norme EN 16005 "Power operated pedestrian doorsets -Safety in use-".

Pour un fonctionnement correct d'E-MOTION, le poids maximum admis du vantail est de 80 kg.

ECLISSE Srl décline toute responsabilité pour les dommages aux personnes, animaux et objets qui résultent du non respect du présent manuel.

Toute manipulation ou substitution des parties ou composants du moteur, ou l'utilisation de pièces qui ne sont pas d'origine entraînent une augmentation potentielle des risques de sécurité pour lesquels la société ECLISSE Srl décline toute responsabilité civile ou pénale.

Il est interdit d'enlever et/ou de changer les indications et la signalétique placées par le fabricant dans le moteur et ses accessoires.

Il est interdit de stationner dans la zone de coulissement du vantail ou de toucher les parties mécaniques en mouvement.

1. 4 GARANTIE

⚠ La garantie est annulée si l'utilisation du moteur E-MOTION ne respecte pas les instructions et normes illustrées dans ce manuel et en cas d'utilisation de composants, accessoires, pièces ou systèmes de contrôle non fournis par ECLISSE Srl.

2. DONNÉES TECHNIQUES & D'ASSISTANCE

2. 1 DONNÉES TECHNIQUES E-MOTION – MÉCANIQUES

DIMENSIONS	
Largeur	**52 mm**
Hauteur	**58 mm**

POIDS PORTE	
Minimum	**0 kg**
Maximum	**80 kg**

AUTRES DONNÉES	
Bruit	**< 50 db**
Utilisation	**Continu**
Nbre Cycles	**> 1.000.000**

RÉGULATION
Sensibilité de la reouverture
Vitesse d'ouverture
Temps porte ouverte 0 - 20 sec.

PARAMÈTRES E-MOTION					
Largeur Passage (mm)	Largeur Monteur (mm)	Longueur Chariot (mm)	Vitesse Oveture	Vitesse Fermeture	Poids Moteur (kg)
700	1420	735	Régulation variable 0,20 - 0,70 m/sec.	Autorégulation conforme EN 16363 "Low Energy" (**)	8,0
750	1570	835			8,5
800	1620	835			9,0
850	1770	935			9,5
900	1820	935			10,0
950	1970	1035			10,5
1000	2020	1035			11,0
1050	2170	1135			11,5
1100	2220	1135			12,0
1150	2370	1235			12,5
1200	2420	1235			13,0
1250	2570	1335			13,5
1300	2620	1335			14,0

POIDS PORTE (kg)	10	20	30	40	50	60	70	80
(**) Vitesse fermeture (m/sec.)	0,57	0,40	0,33	0,28	0,25	0,23	0,21	0,20

2. 2 DONNÉES TECHNIQUES E-MOTION – ÉLECTRIQUES

CARACTÉRISTIQUES ÉLECTRIQUES	
Alimentation	Tension: 230 V AC – 50/60 Hz Intensité: 1 A Fusible de protection:2,5 A Câble d'alimentation 3x1,0 mm^2 Longueur: 2 m
Puissance/Consommation	Moyenne: 80 W Pic: 120 W Basse: 15 W
Moteur électrique	Modèle: Linear PMSM Motor - Permanent magnet synchronous linear motor with Iron core. Nbre Poles: 4 Pitch poles 25 mm Nbre Phases: 3 Tension: 24 V DC – 5_A Aimant: Neodymium 35H Force <80 N
Contrôle	Type: Microprocesseur type DSP pour le contrôle du mouvement Autoréglage de la course en ouverture/fermeture Autoréglage du poids porte
Accessoires	Tension: 24 V DC Intensité: 1 A
Température de fonctionnement	Minimum: 5° C - Maximum: 60° C

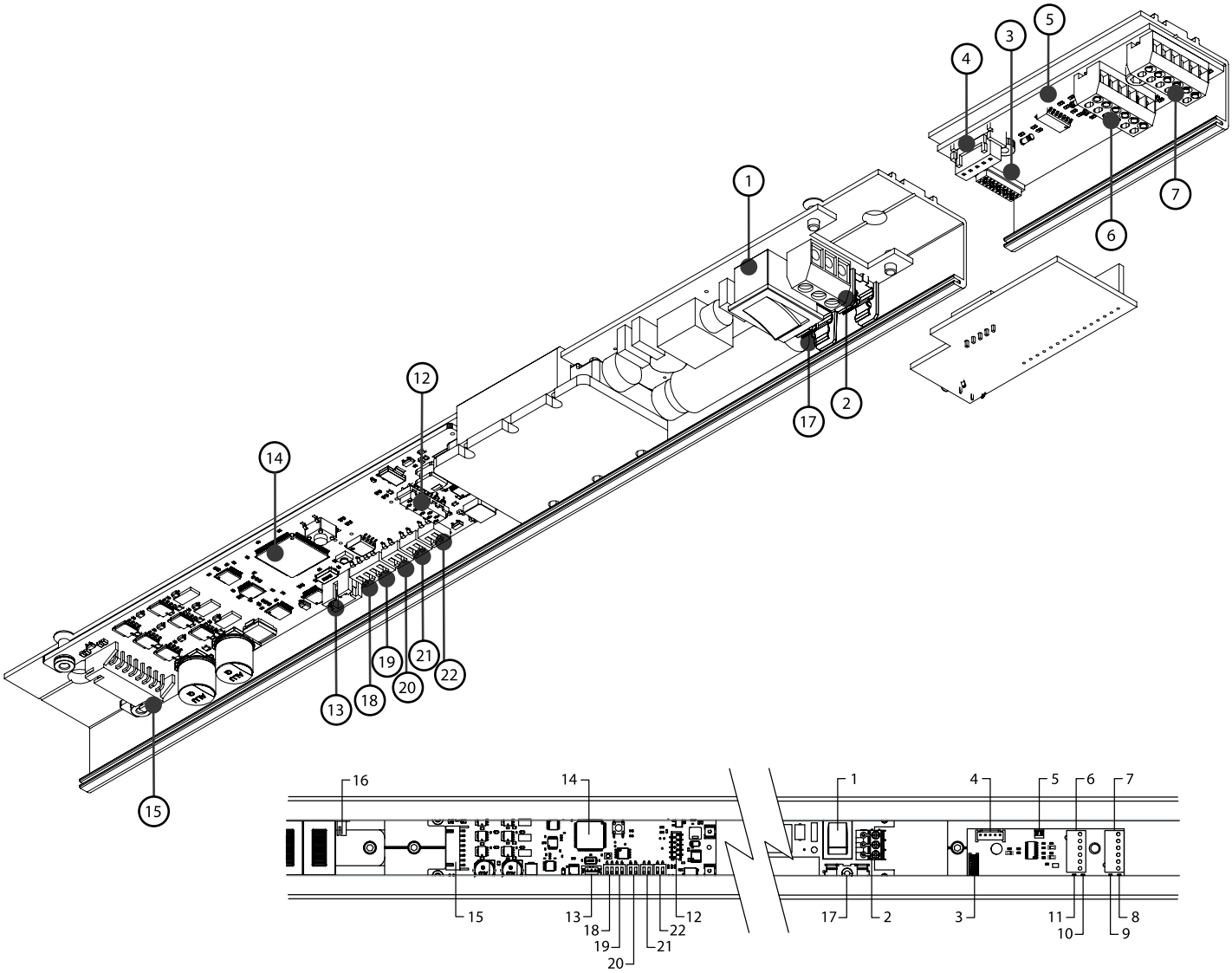

1 Bouton ON/OFF
2 Accès d'alimentation 220V-50Hz
3 Connexion circuit accessoires
4 Connexion récepteur RF
5 Connexion domotique (réservé)
6 Connexion radar externe et verrou
7 Connexion radar interne et boutons
8 Led vert (signal radar interne actif)
9 Led orange (signal boutons actifs)
10 Led vert (signal radar externe actif)
11 Led rouge (signal verrou actif)
12 Connexion circuit accessoires
13 Connexion PC (réservé)
14 Microprocesseur
15 Connexion moteur/récepteur
16 Connexion moteur/récepteur
17 Fusible de protection 2A
18 Mode fonctionnement
19 Régulation vitesse ouverture
20 Régulation sensibilité force fermeture
21 Régulation temps porte ouverte
22 Dip switches (réservé)

CARACTÉRISTIQUES ÉLECTRIQUES

SOURCE D'ALIMENTATION	
Tension	**230 V AC**
Puissance	**120 W**
Intensité	**0,75 A**
Fréquence	**50/60 Hz**

NORMATIVA	
CE	**2006/42/CE**
	2004/108/CE
	2006/95/CE
	EN 60335

MOTEUR LINÉAIRE				
Type:	**"PMSM" Permanent magnet synchronous motor**			
	Iron core. 3 Phases - 4 Poles - 24 V			
Aimant:	**Neodymium 35 H**		**Pitch Pole 25 mm**	
Consommation:	**Pic**	**120 W**	**Force:**	**80 N**
	Moyenne	**80 W**	**IP:**	**IP 22**
	Basse	**15 W**	**Classe:**	**I**

ACCESSOIRES			
Puissance:	**24 W**	**Alimentation**	**24 V DC**
		Consommation	**1 A**

2 INGRESSO ALIMENTAZIONE

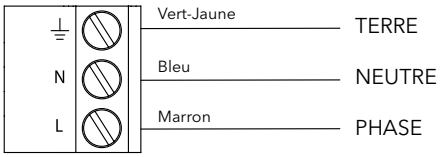

6 CONNEXION DU RADAR EXTERNE & VERROU

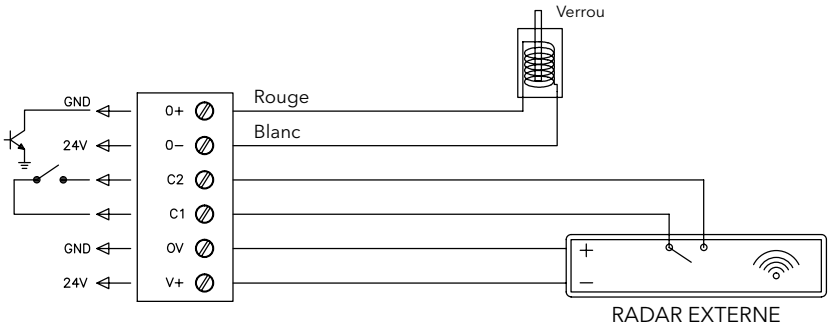

7 CONNEXION DU RADAR INTERNE & BOUTON

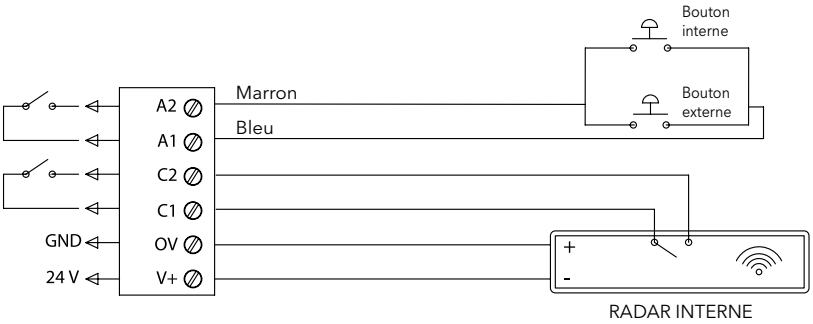

3. RECYCLAGE

RECYCLAGE DE L'EMBALLAGE

Les composants de l'emballage sont assimilés aux déchets solides urbains et peuvent être recyclés sans aucune difficulté. Il suffit de trier les déchets pour le recyclage.
Avant de continuer, il est nécessaire de vérifier les normes spécifiques en vigueur dans le pays d'installation.

NE PAS JETER DANS LA NATURE!

RECYCLAGE DU PRODUIT

Nos produits se composent de différents matériaux (aluminium, fer, plastique, câbles électriques) assimilés aux déchets solides urbains. Ils peuvent être recyclés grâce au tri et au recyclage des déchets dans les centres autorisés. Certains composants (fiches électriques, piles, etc.) peuvent contenir des polluants. Il est donc impératif de les isoler et de les recycler séparément.
Avant de continuer, il est nécessaire de vérifier les normes spécifiques en vigueur dans le pays d'installation.

NE PAS JETER DANS LA NATURE!

4. PARTIE I. MANUEL D'INSTALLATION

4. 1 GÉNÉRALITÉS

Cette partie du manuel est destinée exclusivement aux installateurs qualifiés.

Avant l'installation de la motorisation E-MOTION, il est impératif de lire et de comprendre parfaitement cette partie du manuel.

L'installation de la motorisation E-MOTION devra être effectuée par une personne techniquement compétente et qualifiée et à l'aide des outils techniques prévus dans la norme en vigueur dans le pays de l'installation.

4. 2 ANALYSE DES RISQUES

Le tableau suivant présente les diverses phases de l'installation, les risques relatifs à chaque phase et les mesures de protection à adopter.

N°	Phase	Risques	Mesures des protection
0	Démontage du rail	Coupures - Écrasement	Gants
1	Description de la motorisation E-MOTION	Coupures - Écrasement	Gants
2	Démontage du cache	Coupures - Écrasement	Gants
3	Installation de la motorisation dans le châssis	Coupures - Écrasement	Gants
4	Composants électroniques	Coupures - Écrasement	Gants
5	Test et connexion des accessoires	Coupures - Écrasement	Gants
6	Test de fonctionnement	Coupures - Écrasement	Gants
7	Montage du cache	Coupures - Écrasement	Gants
8.a	Suspension du vantail en bois	Coupures - Écrasement	Gants - Chaussures de sécurité
8.b	Suspension du vantail en verre	Coupures - Écrasement	Gants - Chaussures de sécurité
9	Mise en service ON	Coupures - Écrasement	Gants

4. 3 AVANT L'INSTALLATION

Lire le manuel avant d'entreprendre l'installation. Pour la sécurité des personnes, il est important de se conformer aux instructions contenues dans le présent document. Une installation non conforme peut causer de graves lésions. S'assurer que l'espace de travail est interdit à toute personne non autorisée. Pendant la phase de l'installation et de la manutention, utiliser tout dispositif de protection des personnes nécessaires.

Vérifier que le produit comprend bien tous les composants, nécessaires au montage de la motorisation, et qu'ils sont en parfait état. Préparer tous les outils nécessaires au montage.

Pendant le montage et les connexions, s'assurer que l'installation n'est pas sous tension.

4. 4 PHASES D'INSTALLATION

En général, nous prévoyons les phases d'installation suivantes:

0. **DÉMONTAGE DU RAIL** **12**
1. **DESCRIPTION DE LA MOTORISATION E-MOTION** **14**
2. **DÉMONTAGE DU CACHE** **16**
3. **INSTALLATION DE LA MOTORISATION DANS LE CHÂSSIS** **17**
4. **COMPOSANTS ÉLECTRONIQUES** **19**
5. **TEST ET CONNEXION DES ACCESSOIRES** **20**
6. **TEST DE FONCTIONNEMENT** **22**
7. **MONTAGE DU CACHE** **23**
8.a **SUSPENSION DU VANTAIL EN BOIS** **24**
8.b **SUSPENSION DU VANTAIL EN VERRE** **27**
9. **MISE EN SERVICE ON** **30**

Les instructions visuelles sont décrites ci-après pour chaque phase.

0. DÉMONTAGE DU RAIL (DU CHÂSSIS EXISTANT)

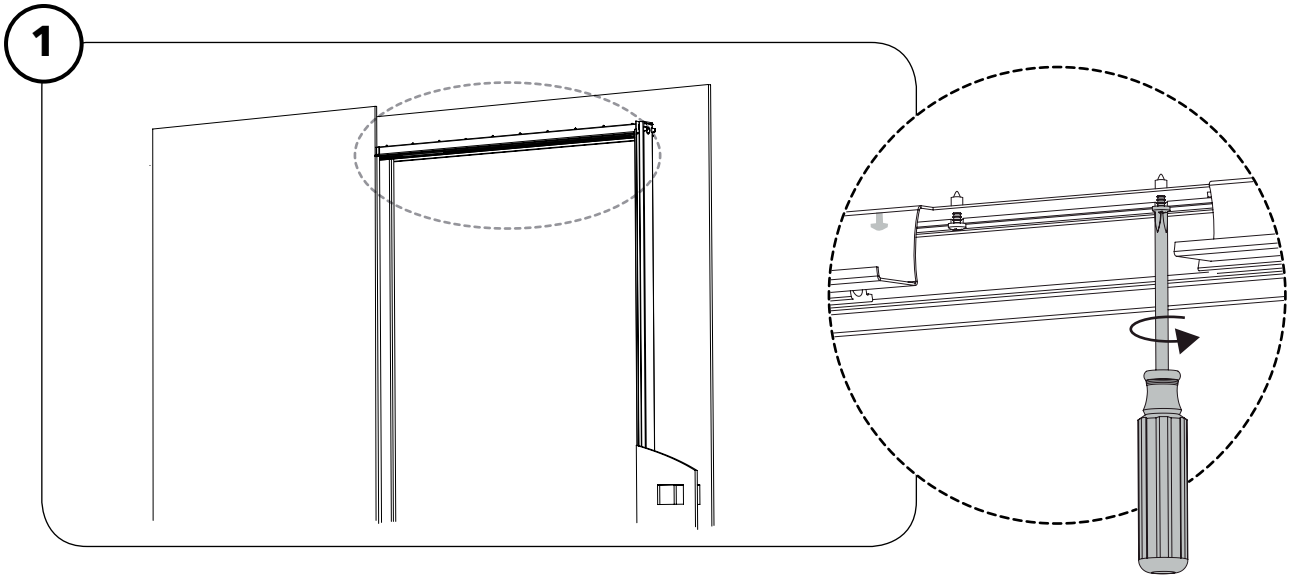

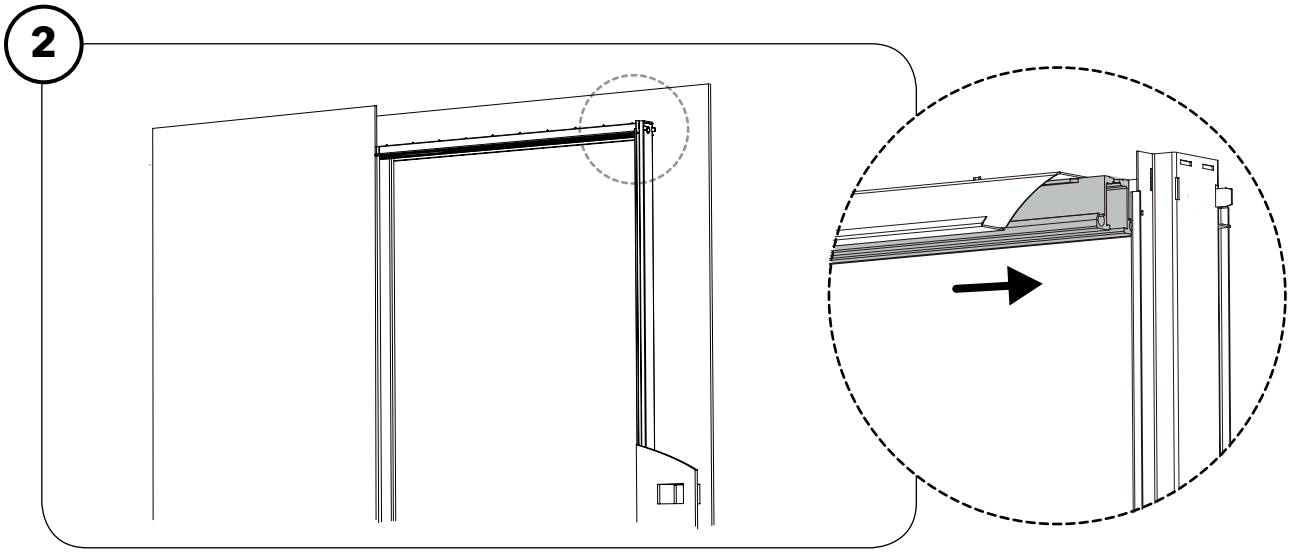

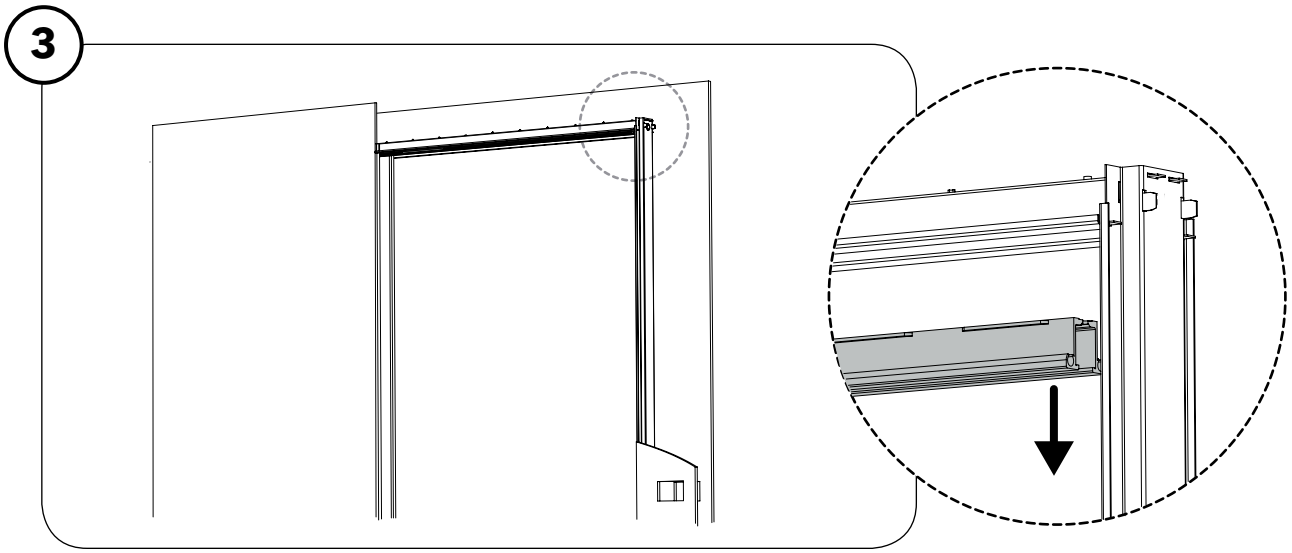

0. DÉMONTAGE DU RAIL (DU CHÂSSIS EXISTANT)

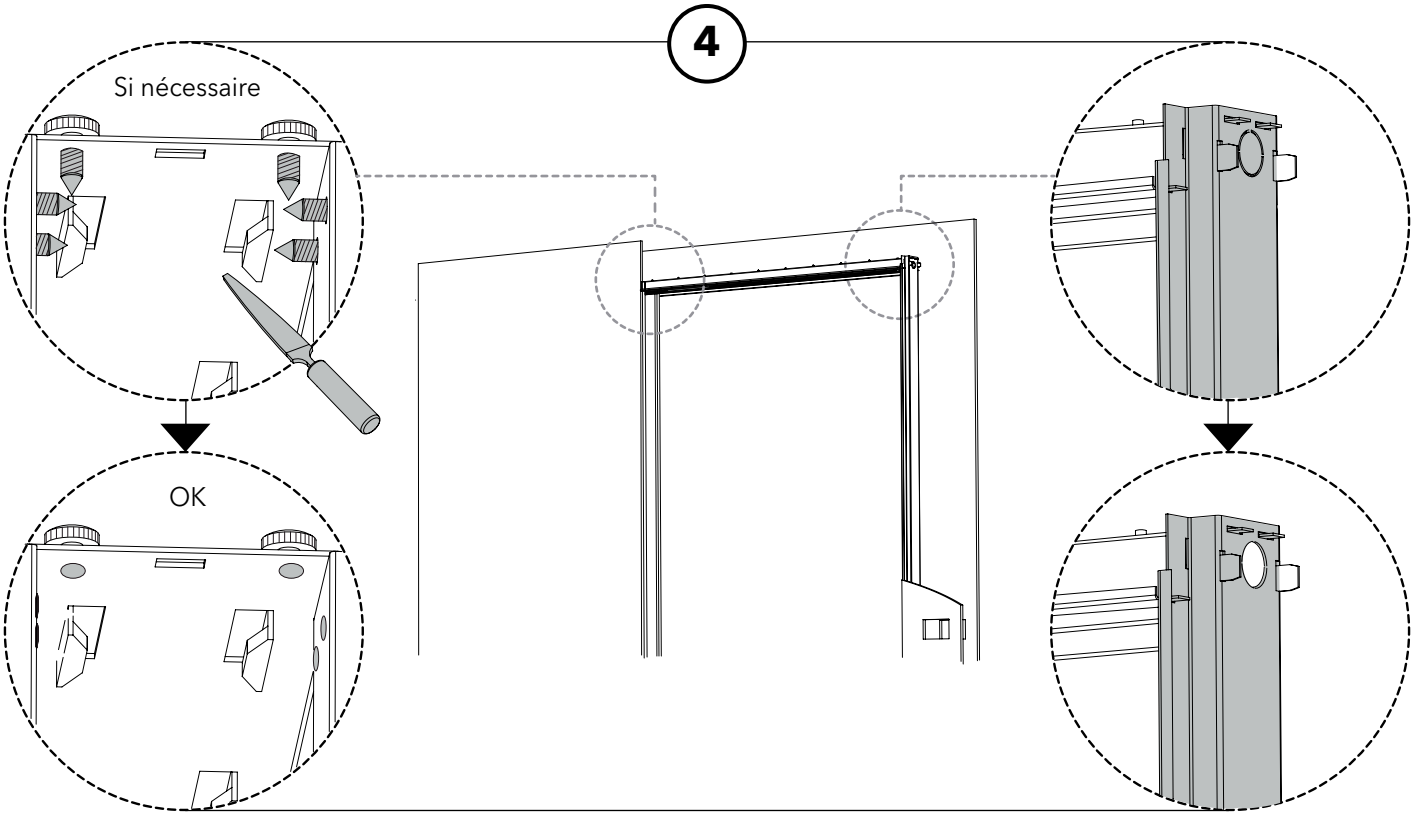

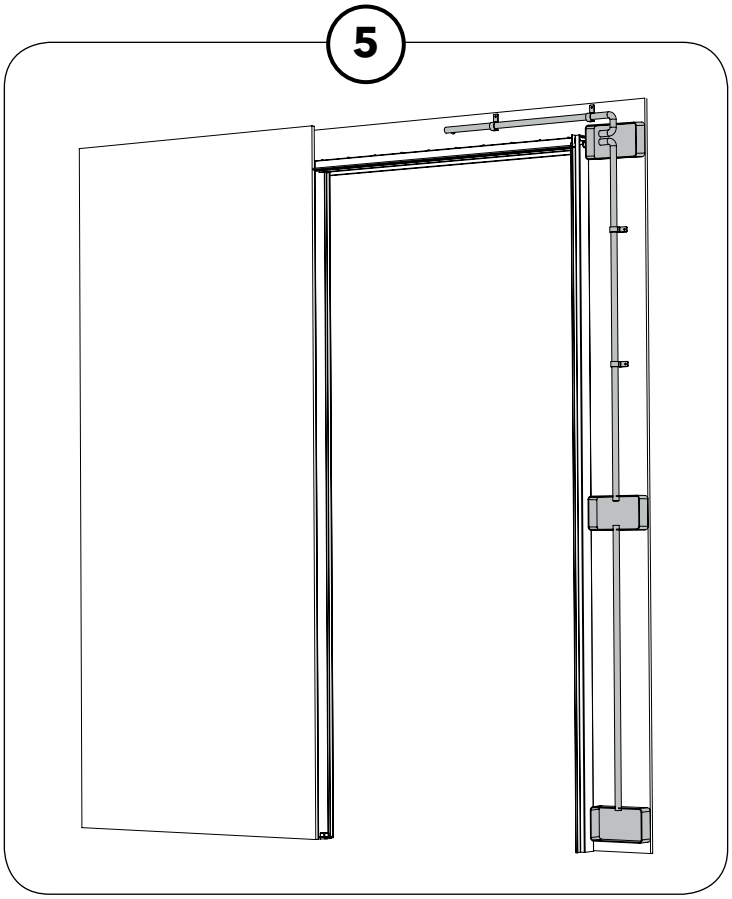

1. DESCRIPTION DU MOTEUR E-MOTION

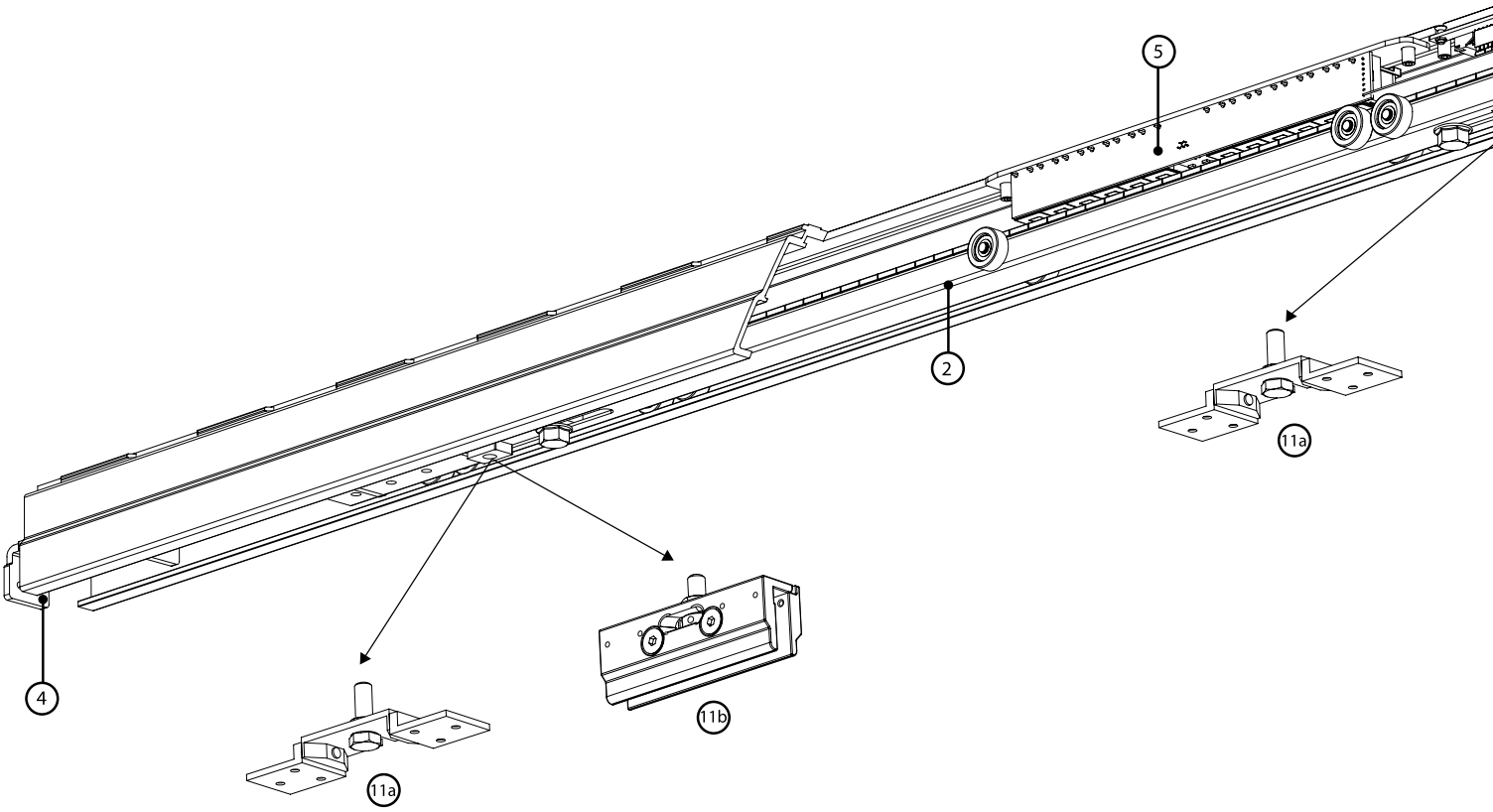

1 Profil principal
2 Chariot porte-vantail
3 Butée de fin de course – fermer
4 Butée de fin de course – ouvrir
5 Moteur linéaire 225x18x26 4P
6 Électronique de contrôle
7 Électronique de puissance
8 Électronique des accessoires
9 Aimants permanents
10 Couvercle inférieur
11a Suspensions réglables pour porte en bois
11b Suspensions réglables pour porte en verre

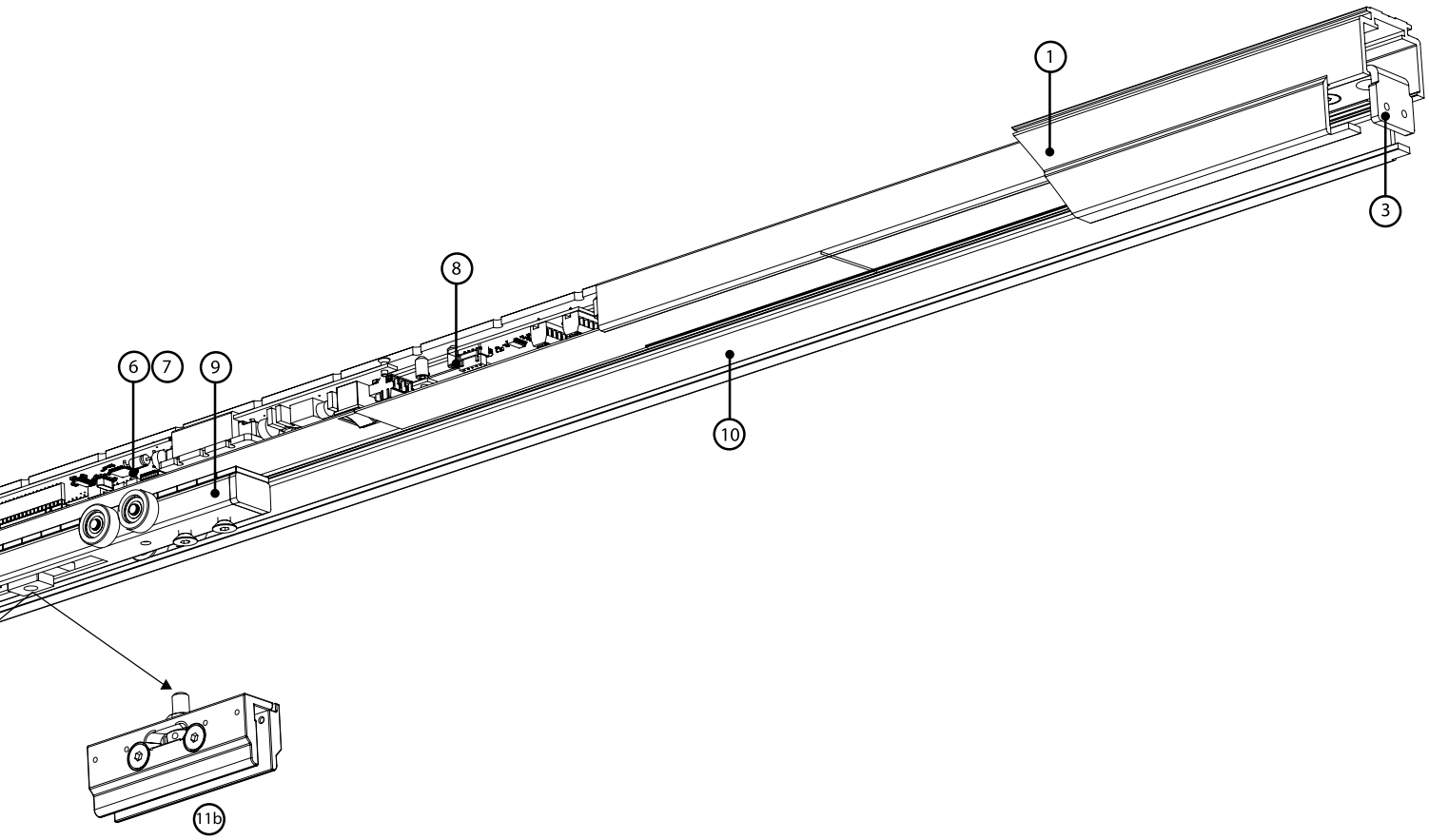

CARACTÉRISTIQUES ÉLECTRIQUES - voir page 8

2. DÉMONTAGE DU CACHE

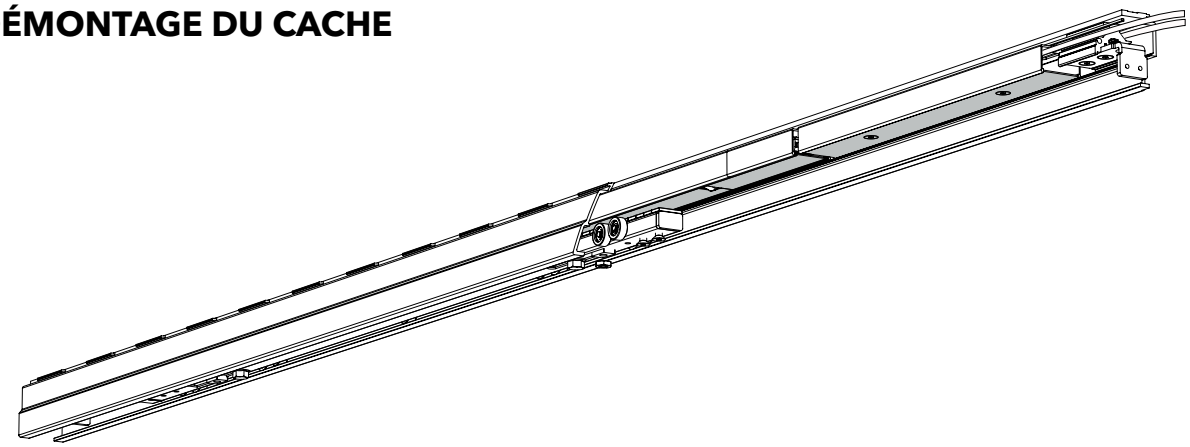

1

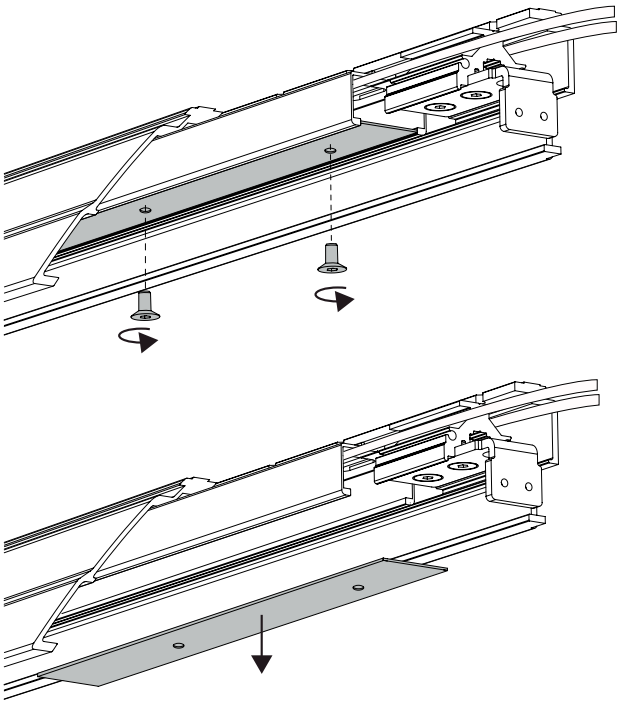

2

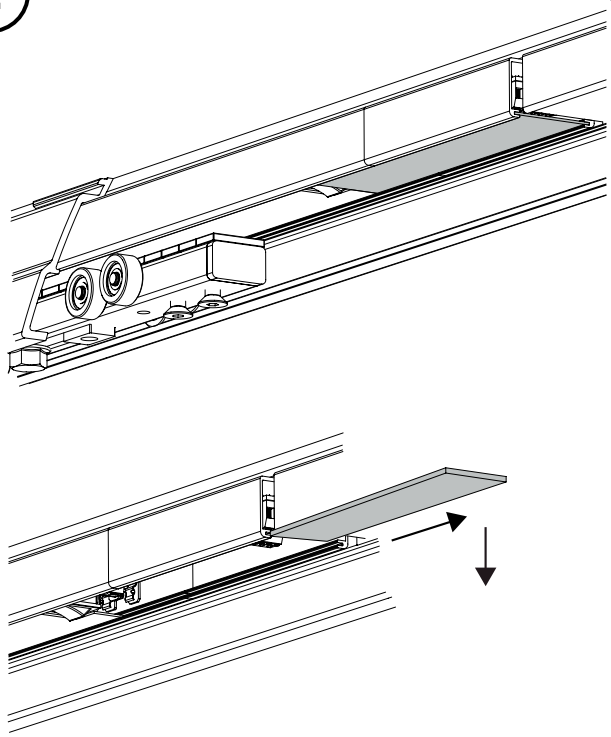

3

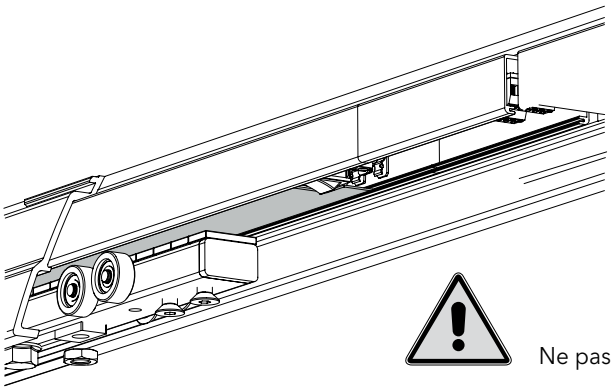

Ne pas démonter

3. INSTALLATION DE LA MOTORISATION DANS LE CHÂSSIS

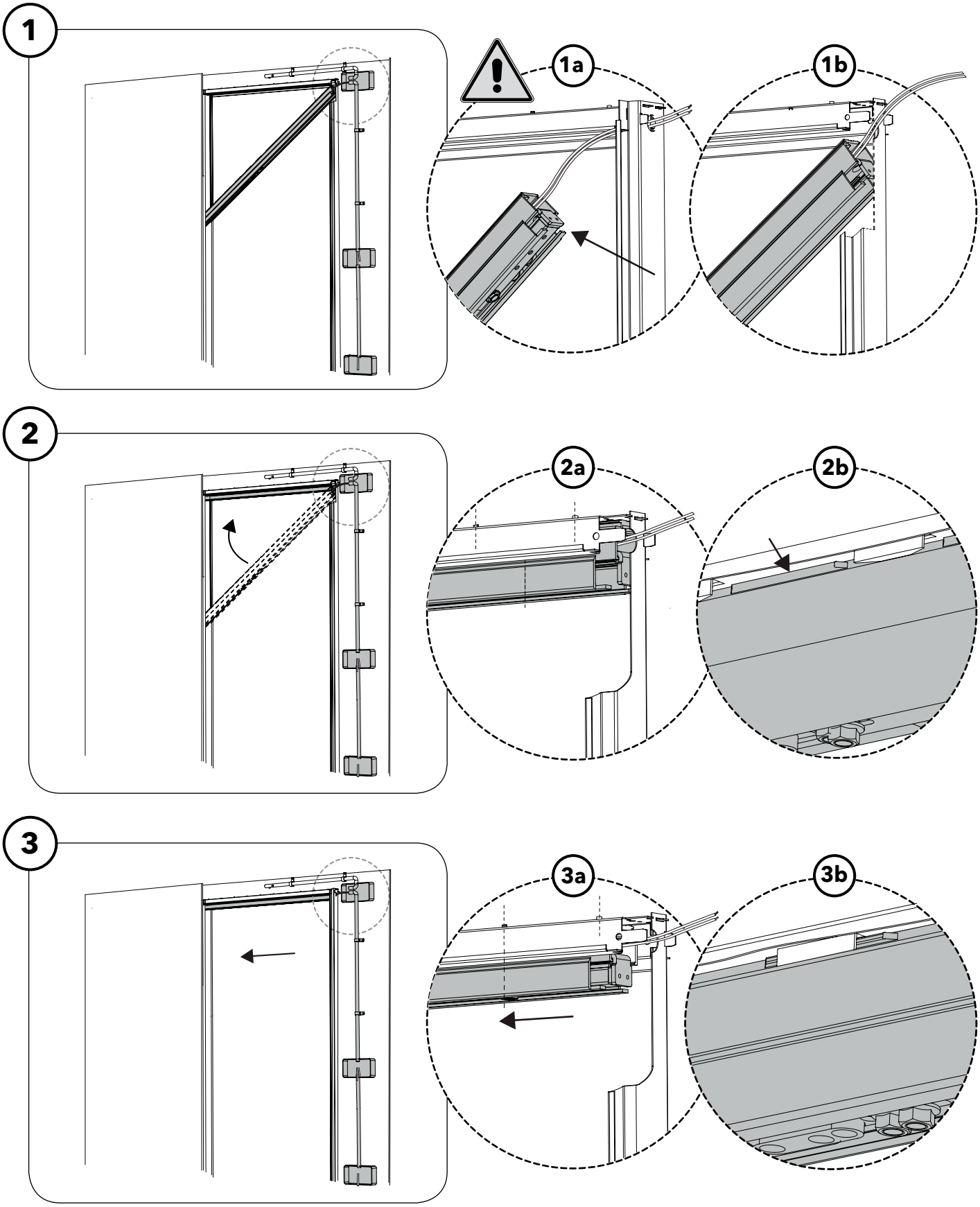

3. INSTALLATION DE LA MOTORISATION DANS LE CHÂSSIS

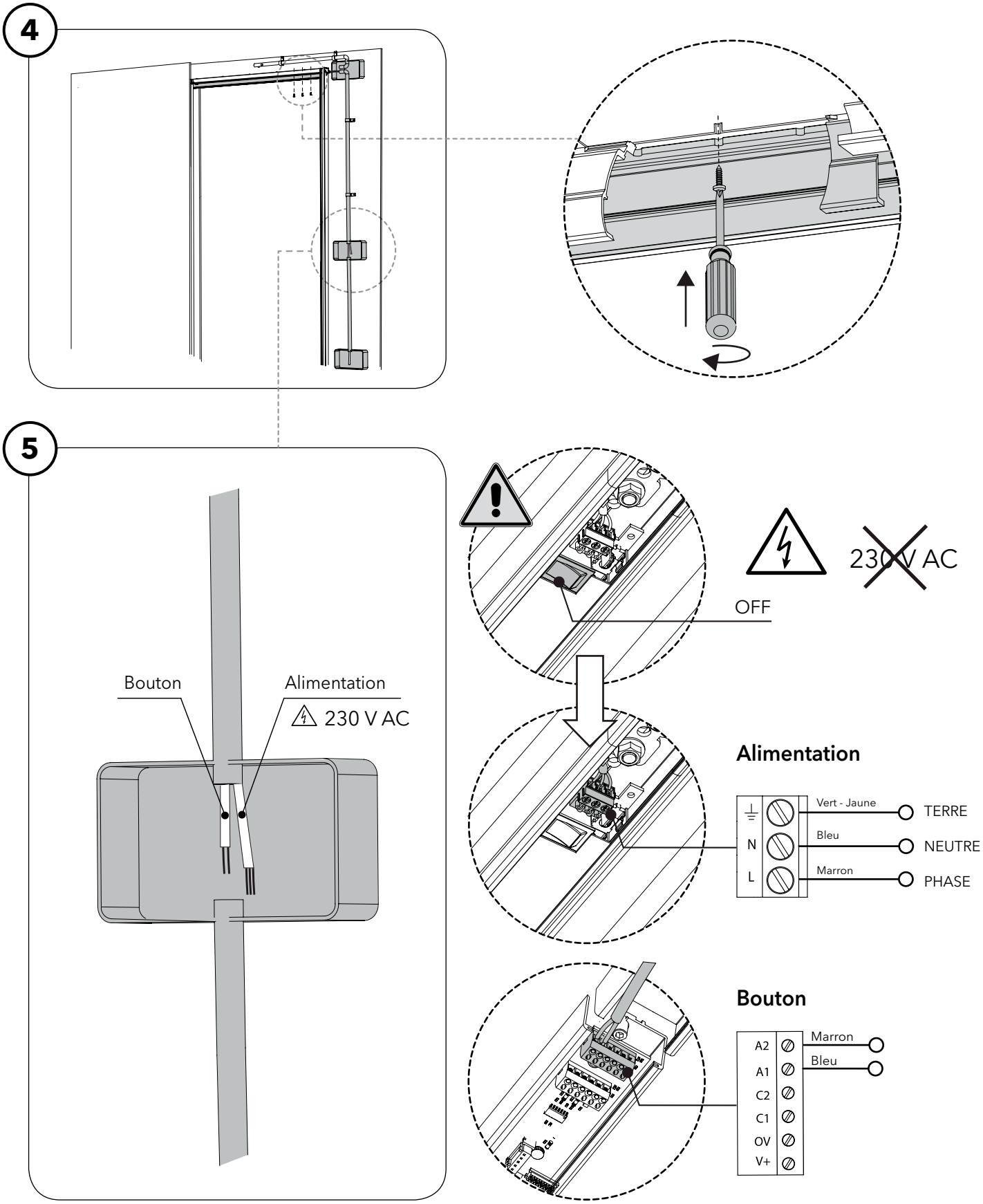

4. COMPOSANTS ÉLECTRONIQUES

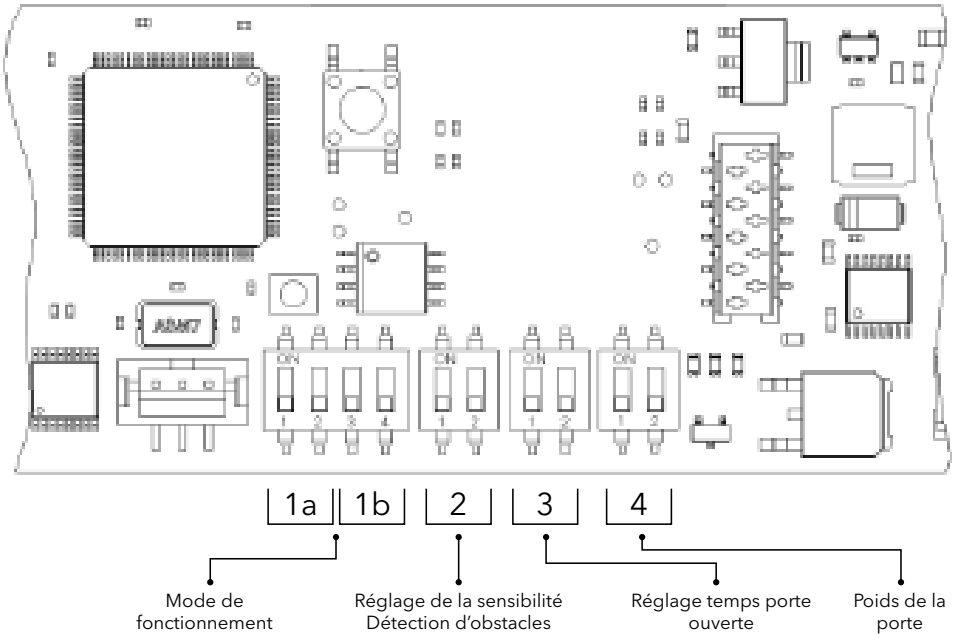

Mode de fonctionnement 1a	Switch 1		Switch 2	Mode de fonctionnement	Pour confirmer le changement du mode de fonctionnement
	OFF		OFF	Mode client	Automatique
	ON		ON	Cyclique	Automatique
	OFF		OFF	Sans télécommande	Automatique
	OFF		ON	Avec télécommande	Automatique

Réglage de la vitesse d'ouverture 1b	Switch 1		Switch 2	Réglage de la vitesse d'ouverture	Pour confirmer le changement de la sensibilité
	OFF		OFF	Vitesse moyenne	Interrupteur ON/OFF
	ON		OFF	Vitesse élevée	Interrupteur ON/OFF
	OFF		ON	Vitesse faible ou "Low Energy"	Interrupteur ON/OFF
	ON		ON		Interrupteur ON/OFF

Réglage de la sensibilité Détection d'obstacles 2	Switch 1		Switch 2	Réglage de la sensibilité Détection d'obstacles	Pour confirmer le changement de la sensibilité
	OFF		OFF	Haute	Interrupteur ON/OFF
	ON		OFF	Moyenne Haute	Interrupteur ON/OFF
	OFF		ON	Moyenne Basse	Interrupteur ON/OFF
	ON		ON	Basse	Interrupteur ON/OFF

Réglage temps porte ouverte 3	Switch 1		Switch 2	Réglage temps porte ouverte	Pour confirmer le changement de la sensibilité
	OFF		OFF	2,5 Secondes	Interrupteur ON/OFF
	ON		OFF	5 Secondes	Interrupteur ON/OFF
	OFF		ON	10 Secondes	Interrupteur ON/OFF
	ON		ON	20 Secondes	Interrupteur ON/OFF

Indication du poids de la porte 4	Switch 1		Switch 2	Indication du poids de la porte	Pour confirmer le poids
	OFF		OFF	0-20 kg	Interrupteur ON/OFF
	ON		OFF	20-40 kg	Interrupteur ON/OFF
	OFF		ON	40-60 kg	Interrupteur ON/OFF
	ON		ON	60-80 kg	Interrupteur ON/OFF

5. TEST ET CONNEXION DES ACCESSOIRES

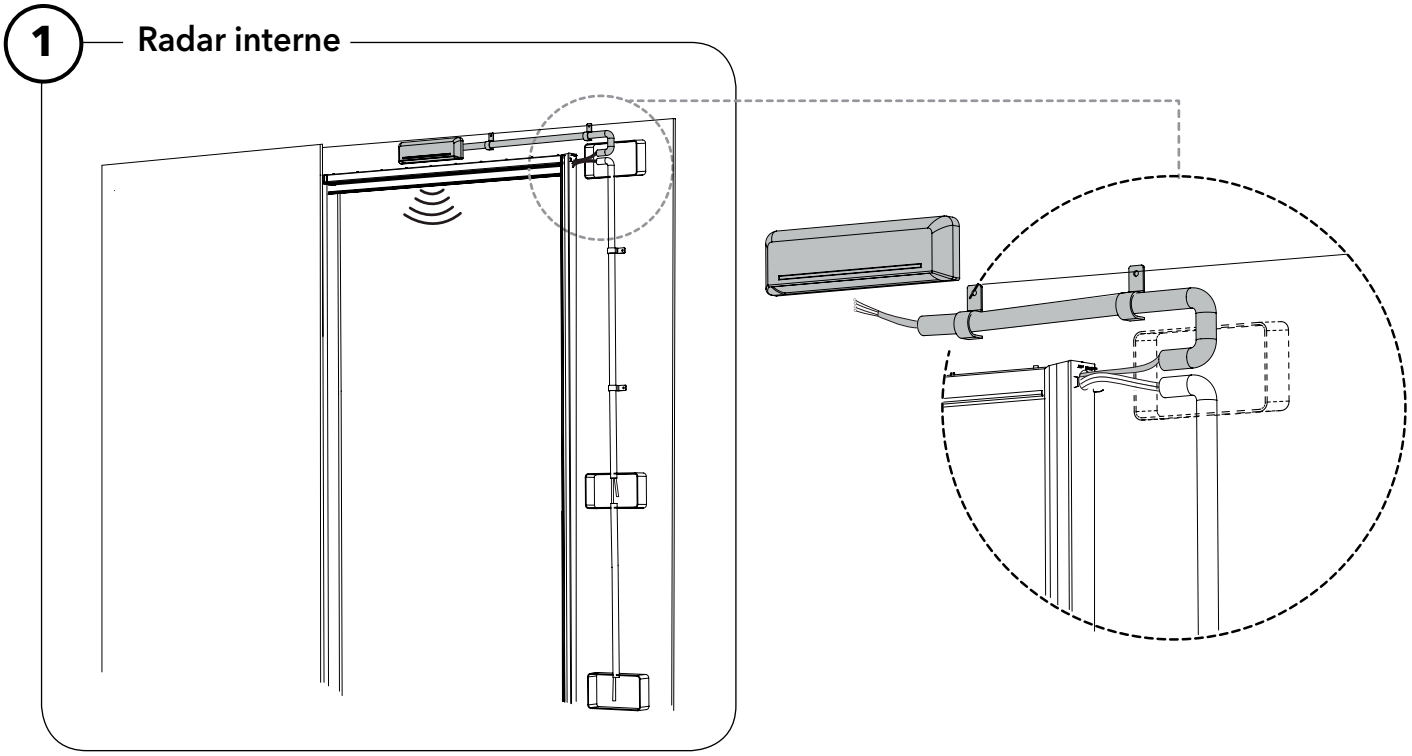

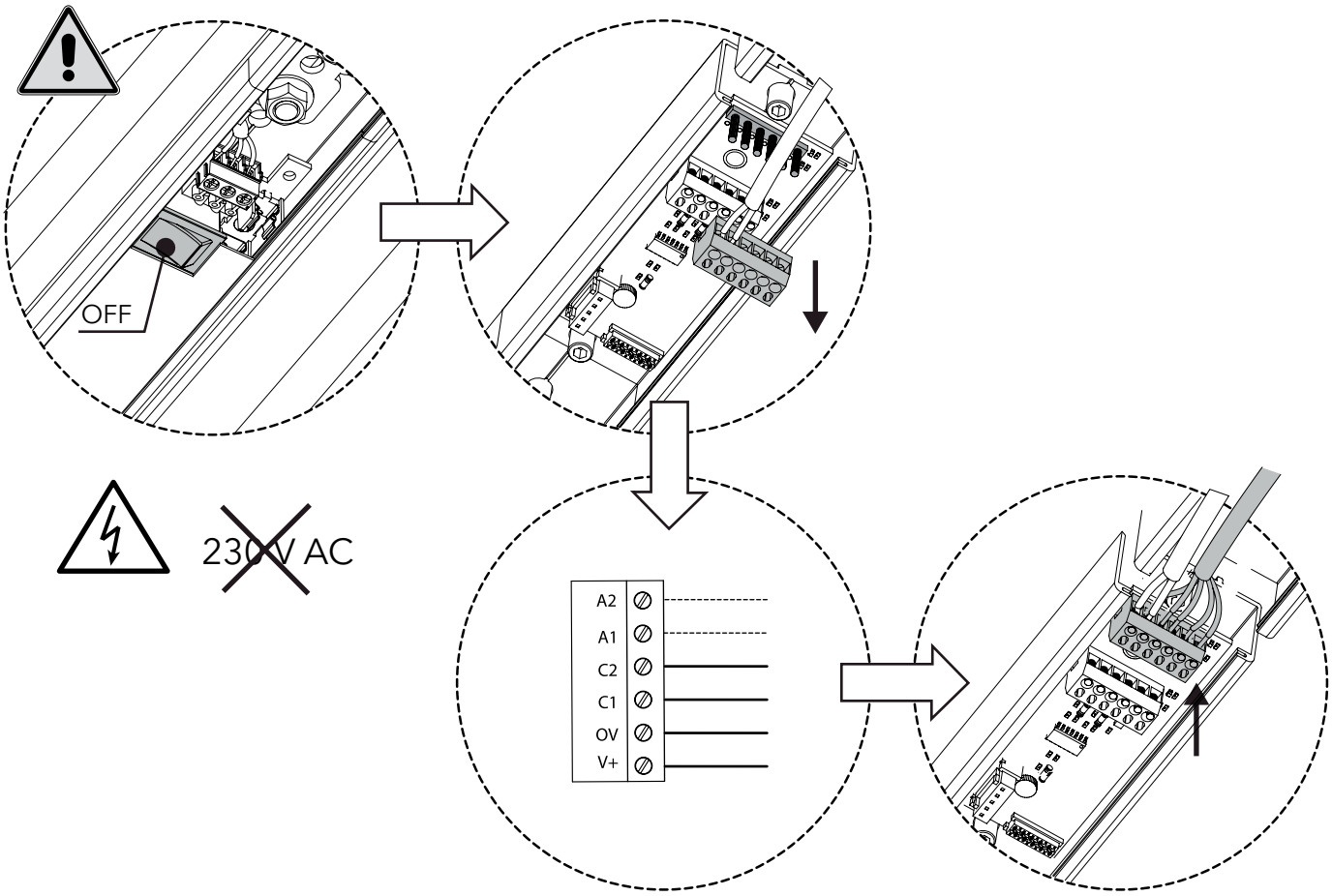

5. TEST ET CONNEXION DES ACCESSOIRES

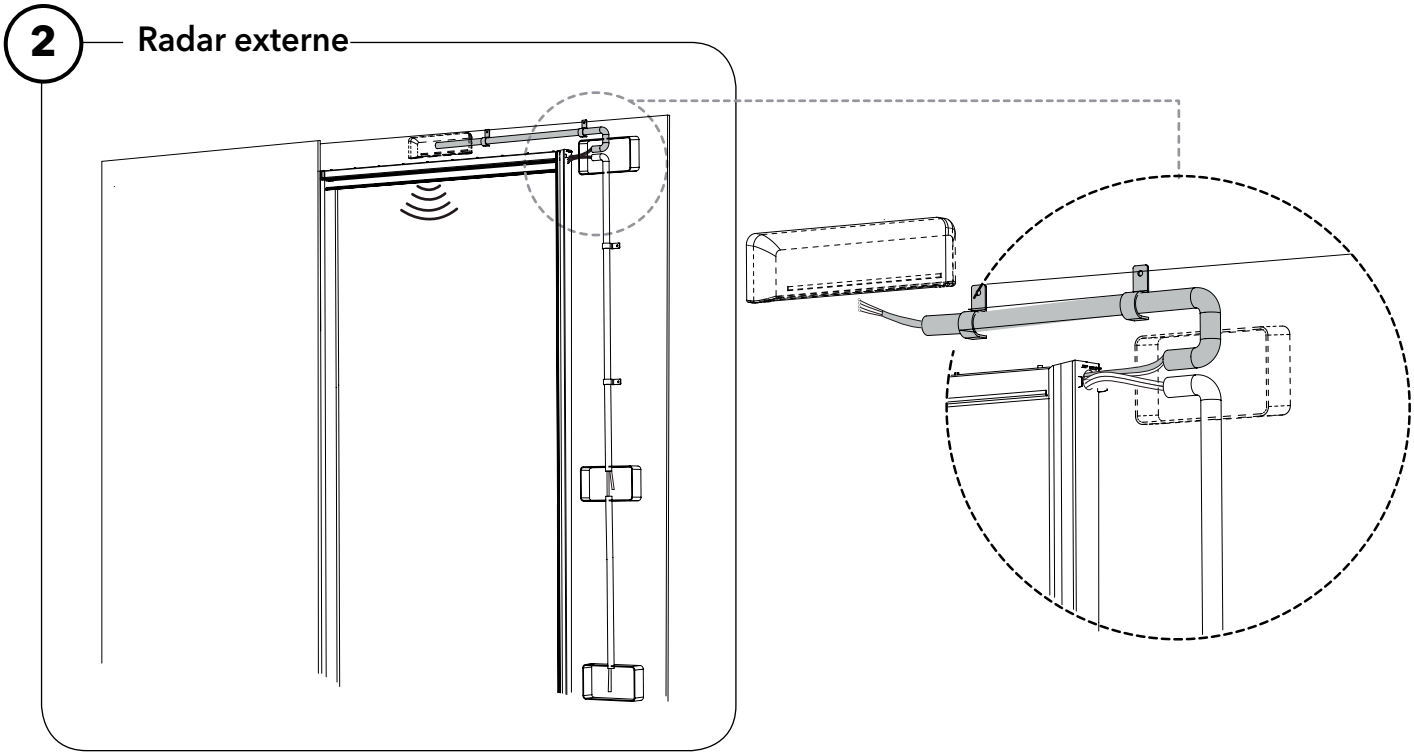

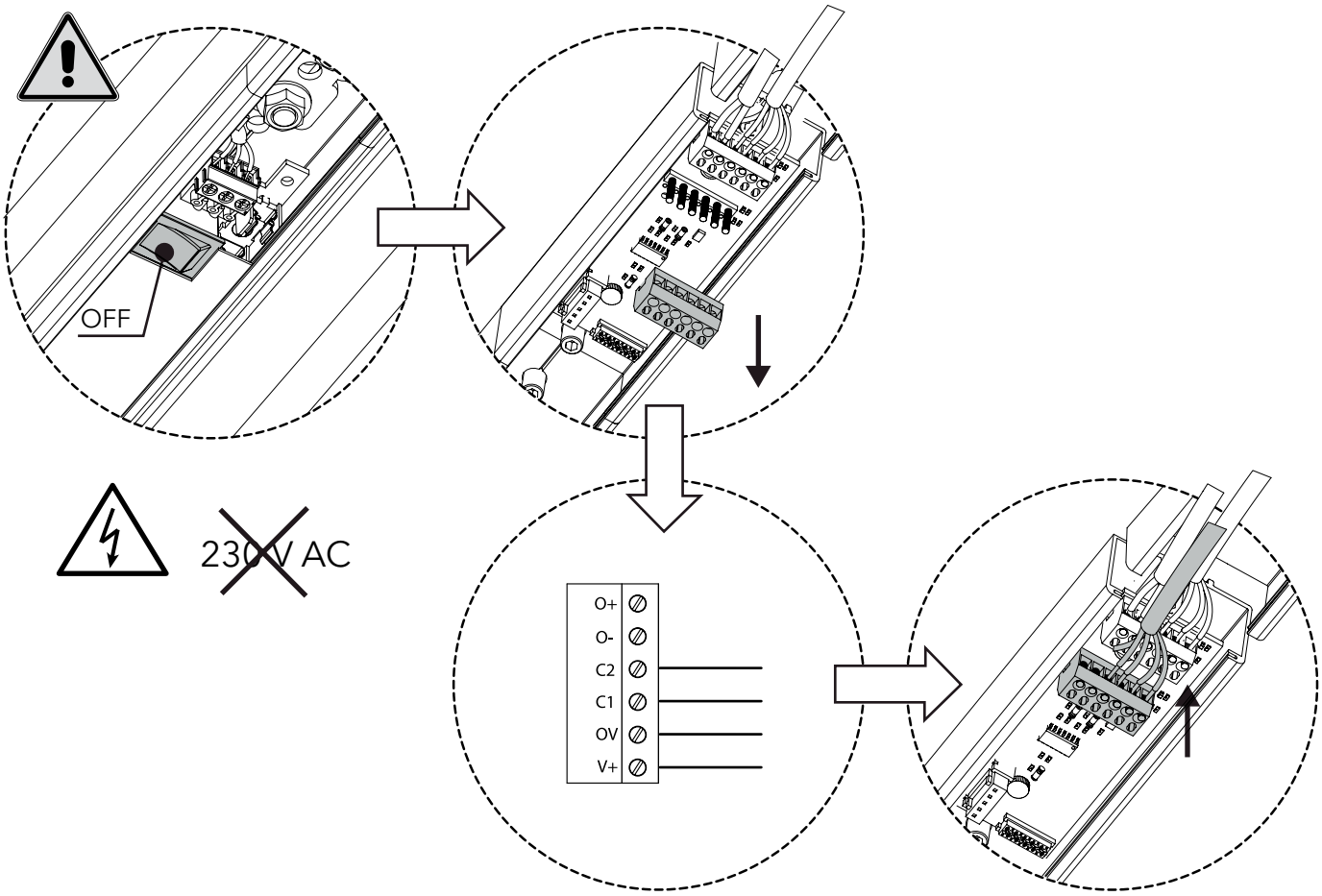

6. TEST DE FONCTIONNEMENT

CONSEIL: Il est conseillé de commencer par tester l'installation sans les compléments de la motorisation (télécommande, radar, verrou électromécanique en option lors de la commande). Si le fonctionnement se passe correctement, vous pouvez brancher ces différents accessoires et refaire le test. Cette méthode permet de détecteur d'éventuel dysfonctionnement.

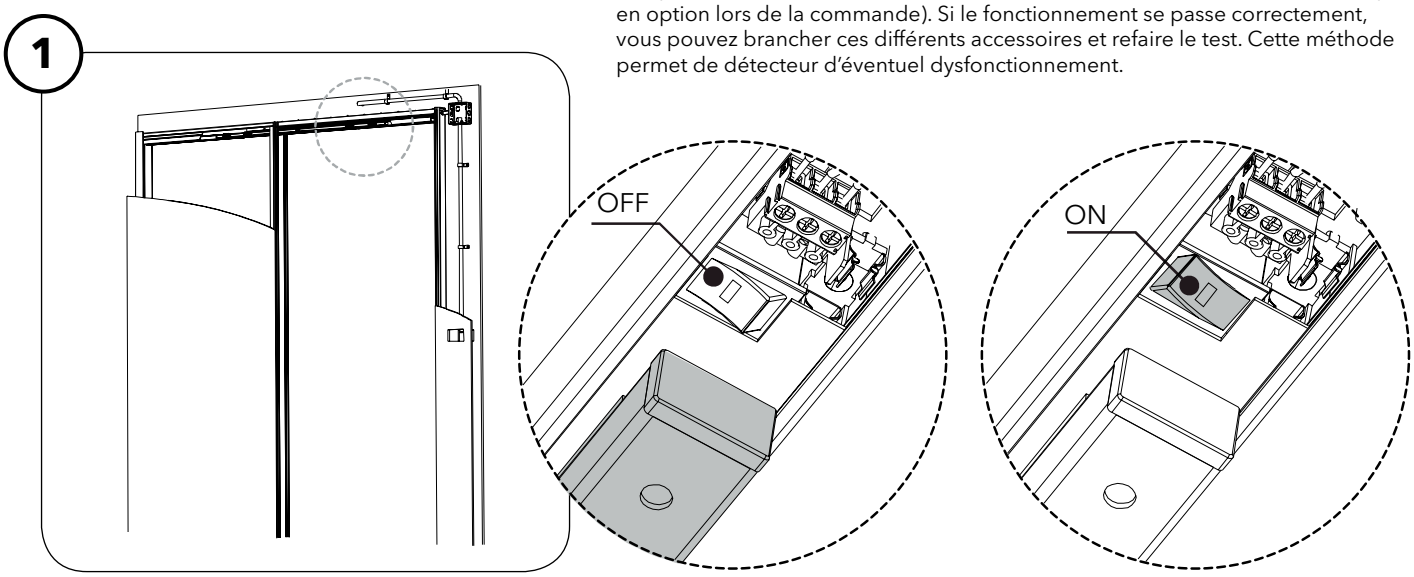

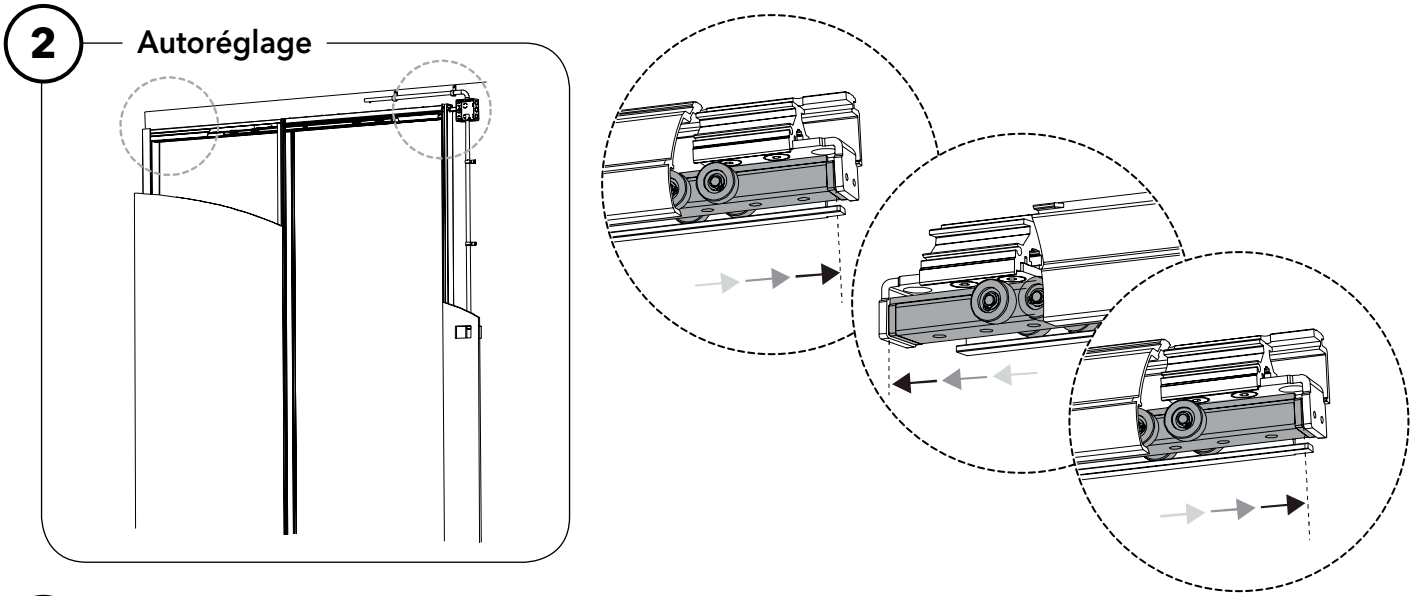

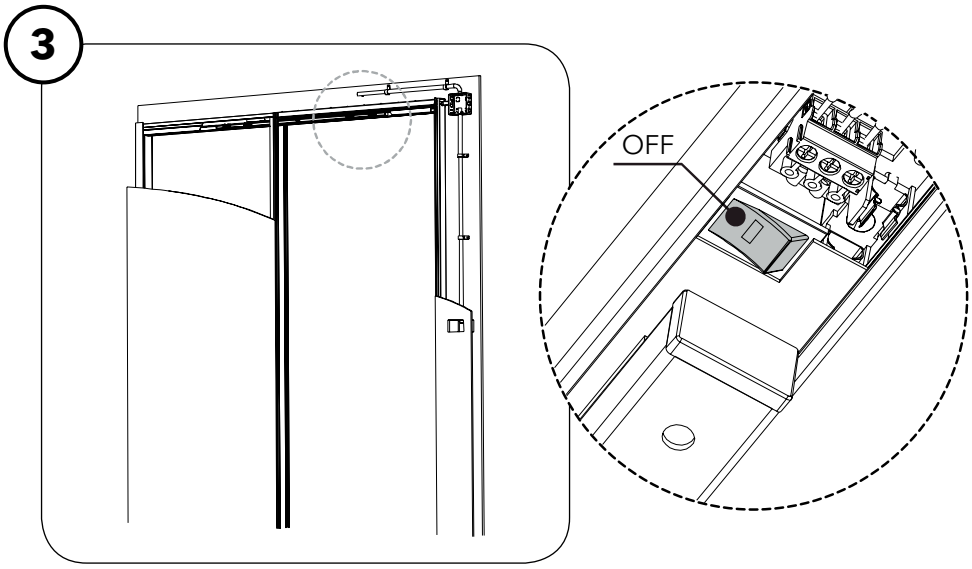

7. MONTAGE DU CACHE

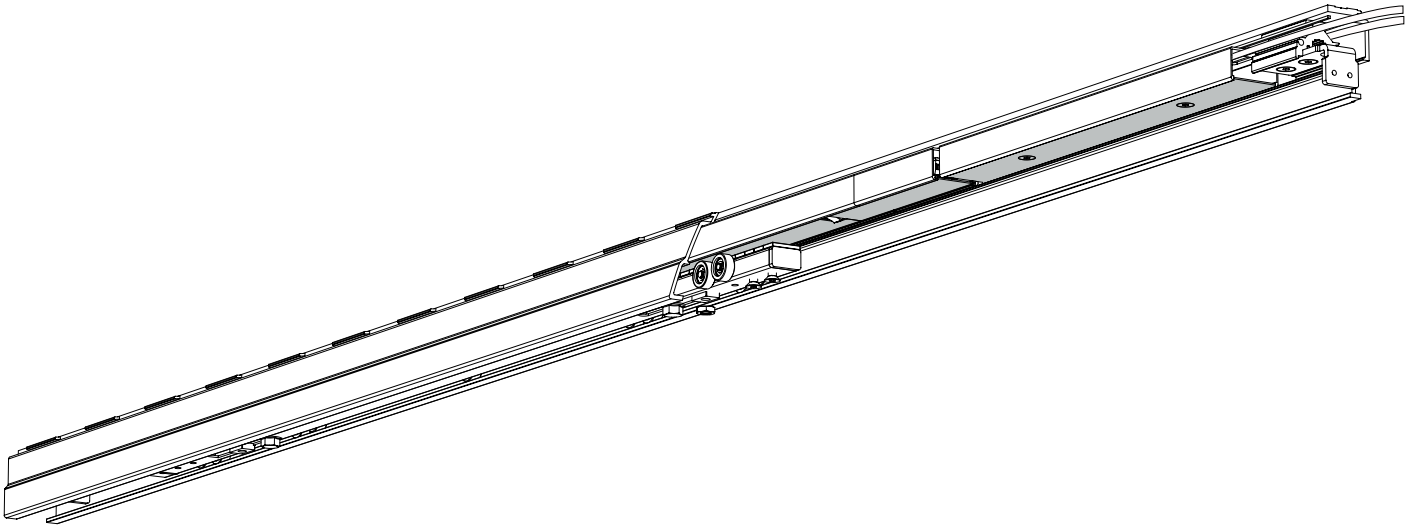

1

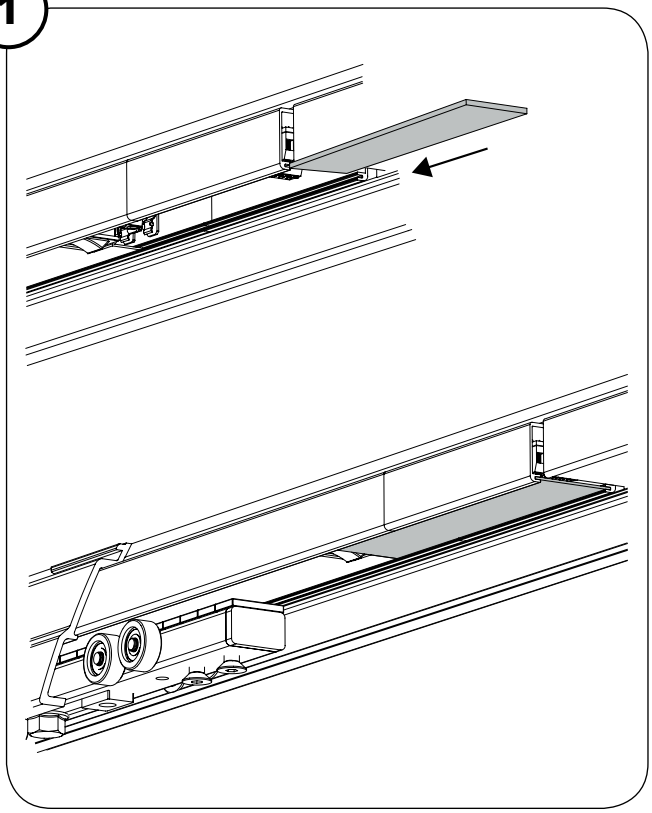

2

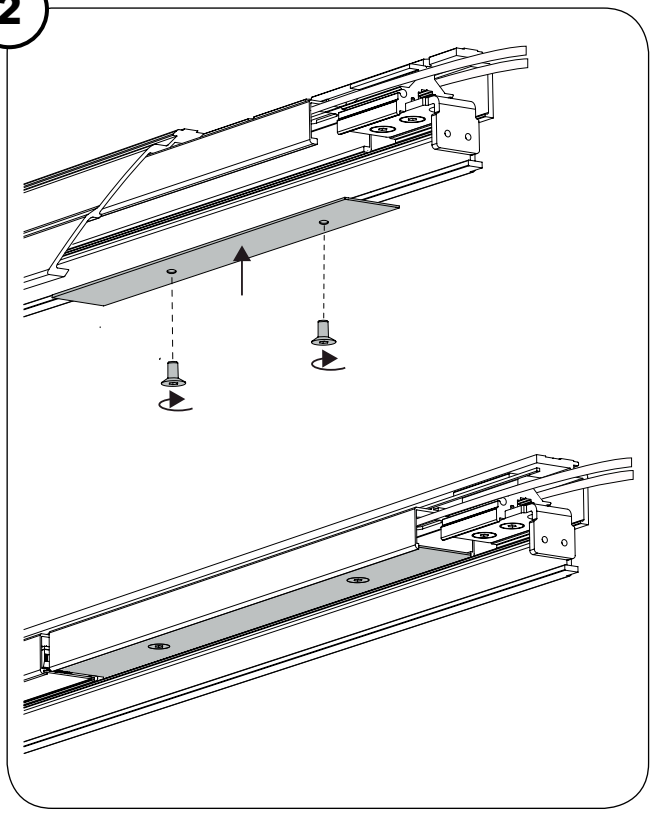

8a. SUSPENSION DU VANTAIL EN BOIS

1

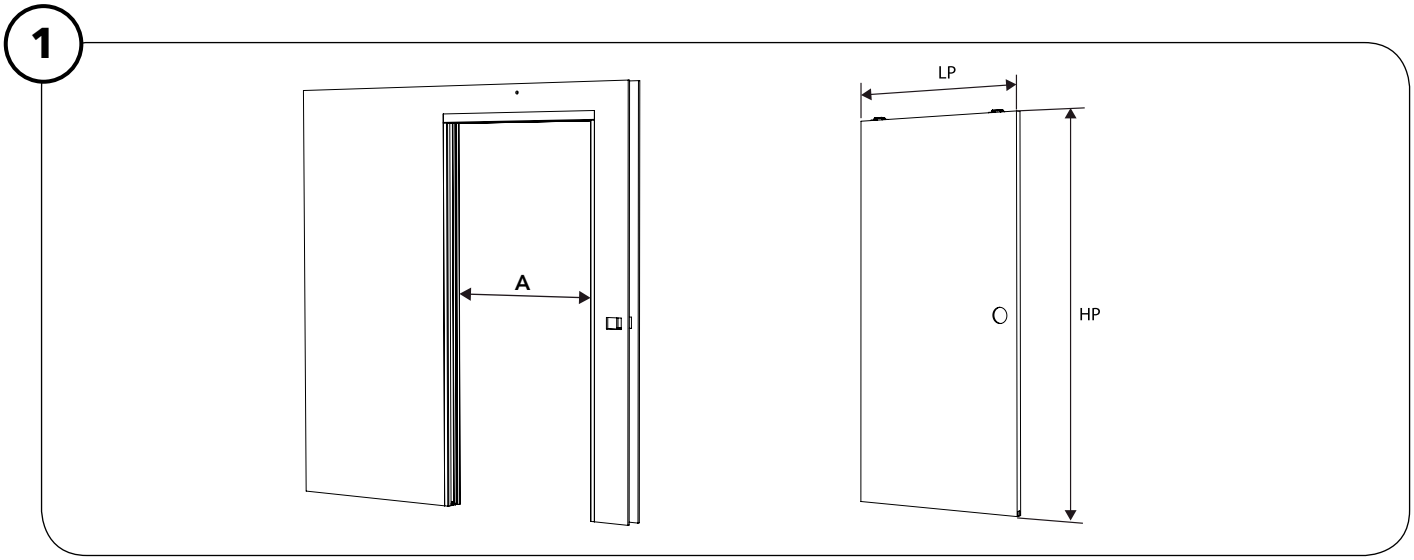

CHÂSSIS PRÉDISPOSÉ POUR E-MOTION

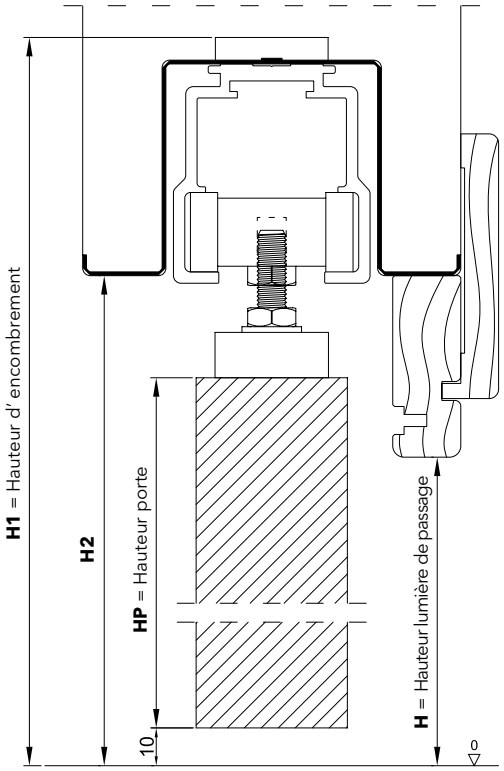

HP Hauteur porte = **H2** - 37 mm

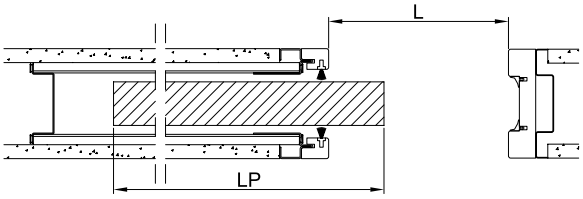

LP Largeur porte = **L** + 35 mm

CHÂSSIS PAS PRÉDISPOSÉ POUR E-MOTION

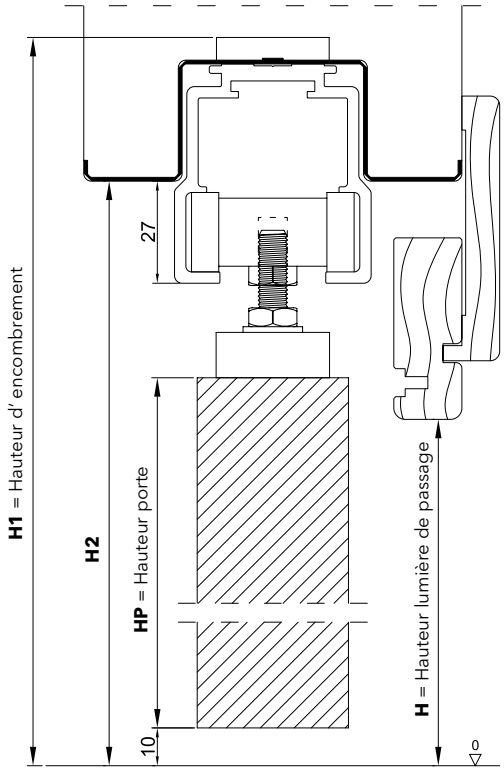

HP Hauteur porte = **H2** - 62 mm

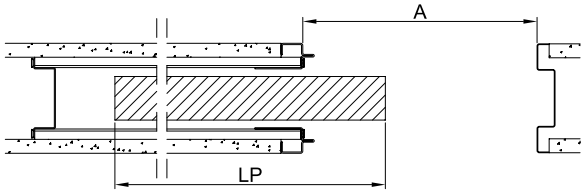

LP Largeur porte = **A** - 15 mm

8a. SUSPENSION DU VANTAIL EN BOIS

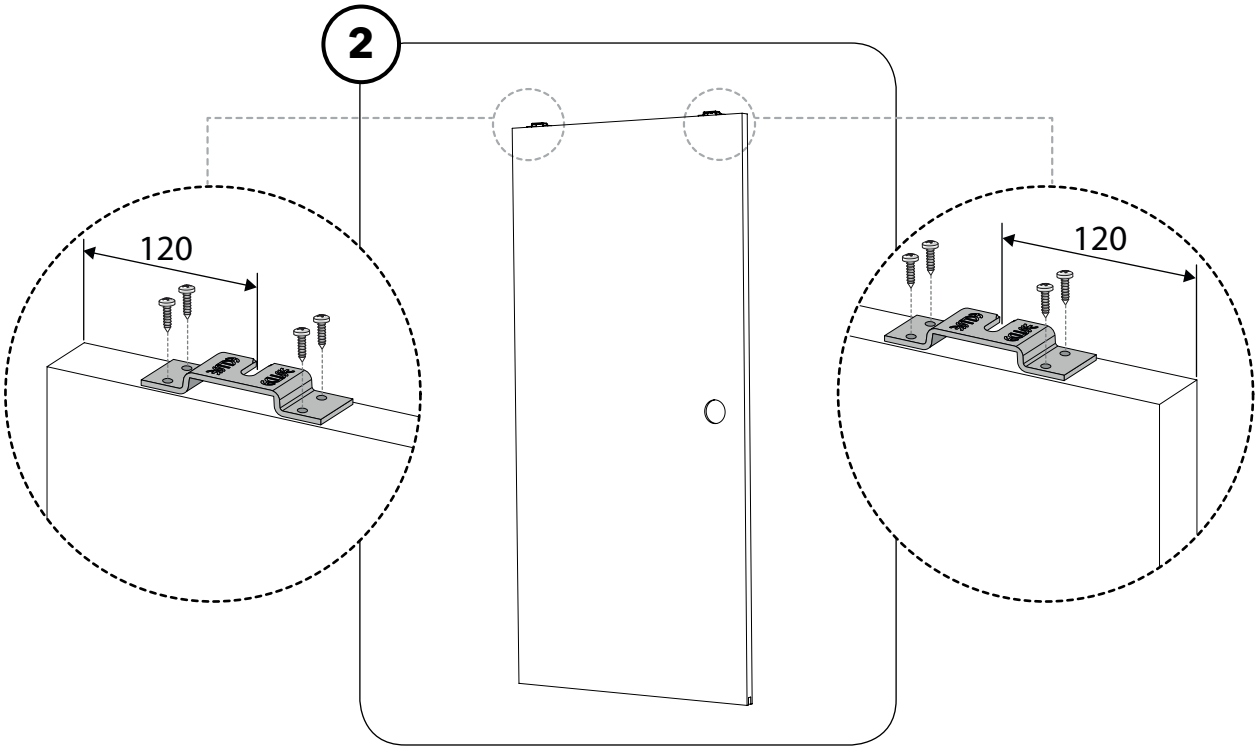

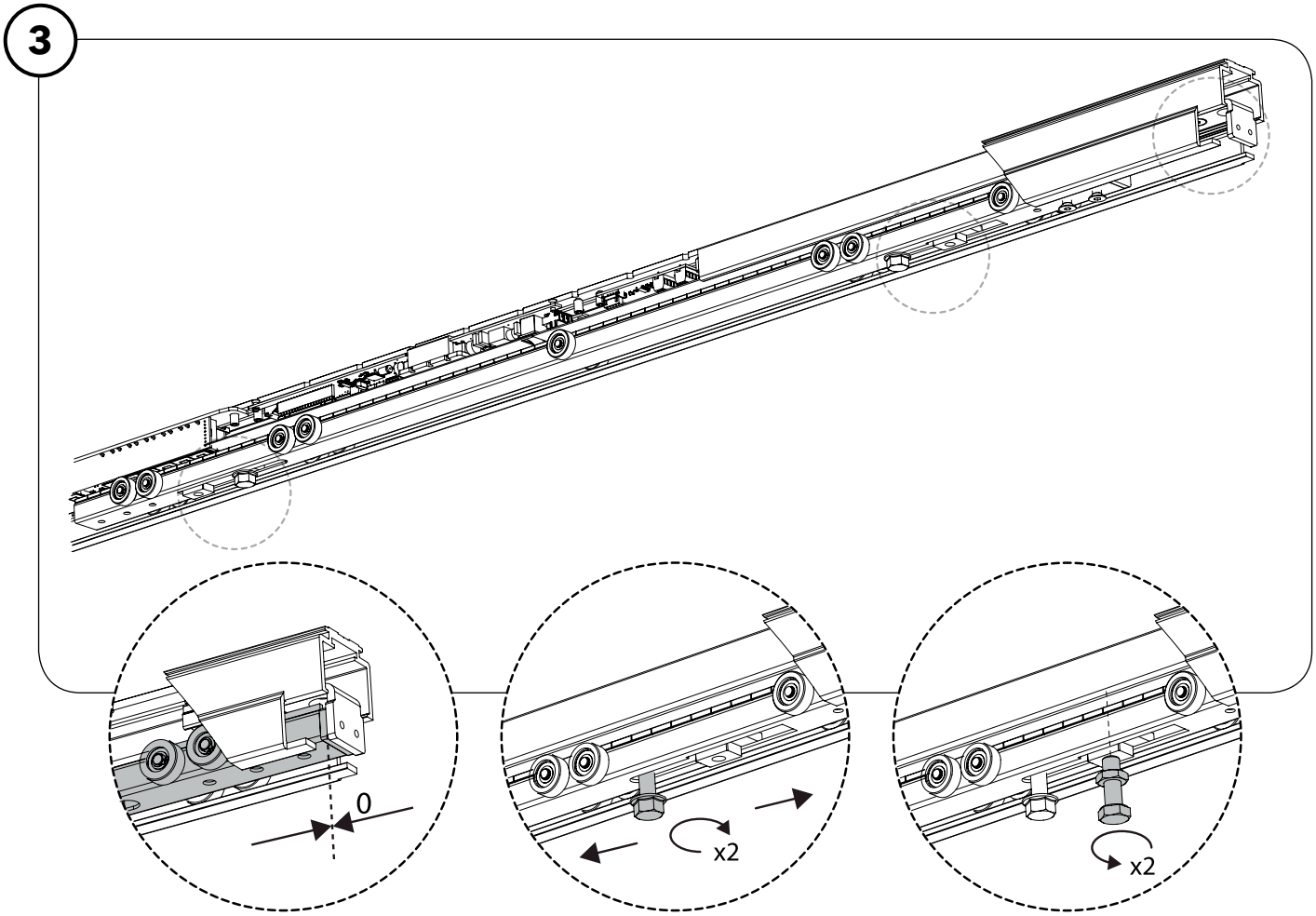

8a. SUSPENSION DU VANTAIL EN BOIS

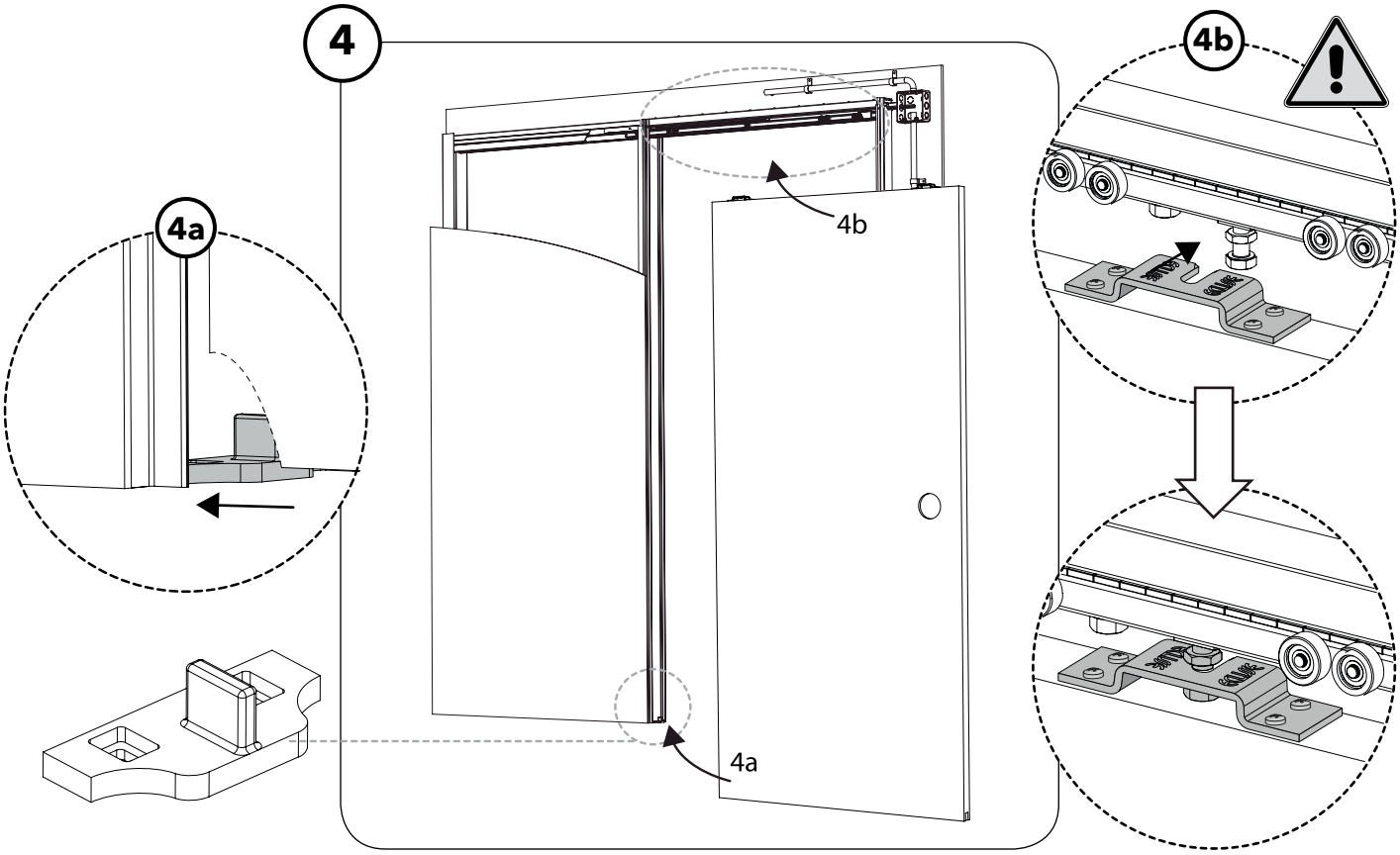

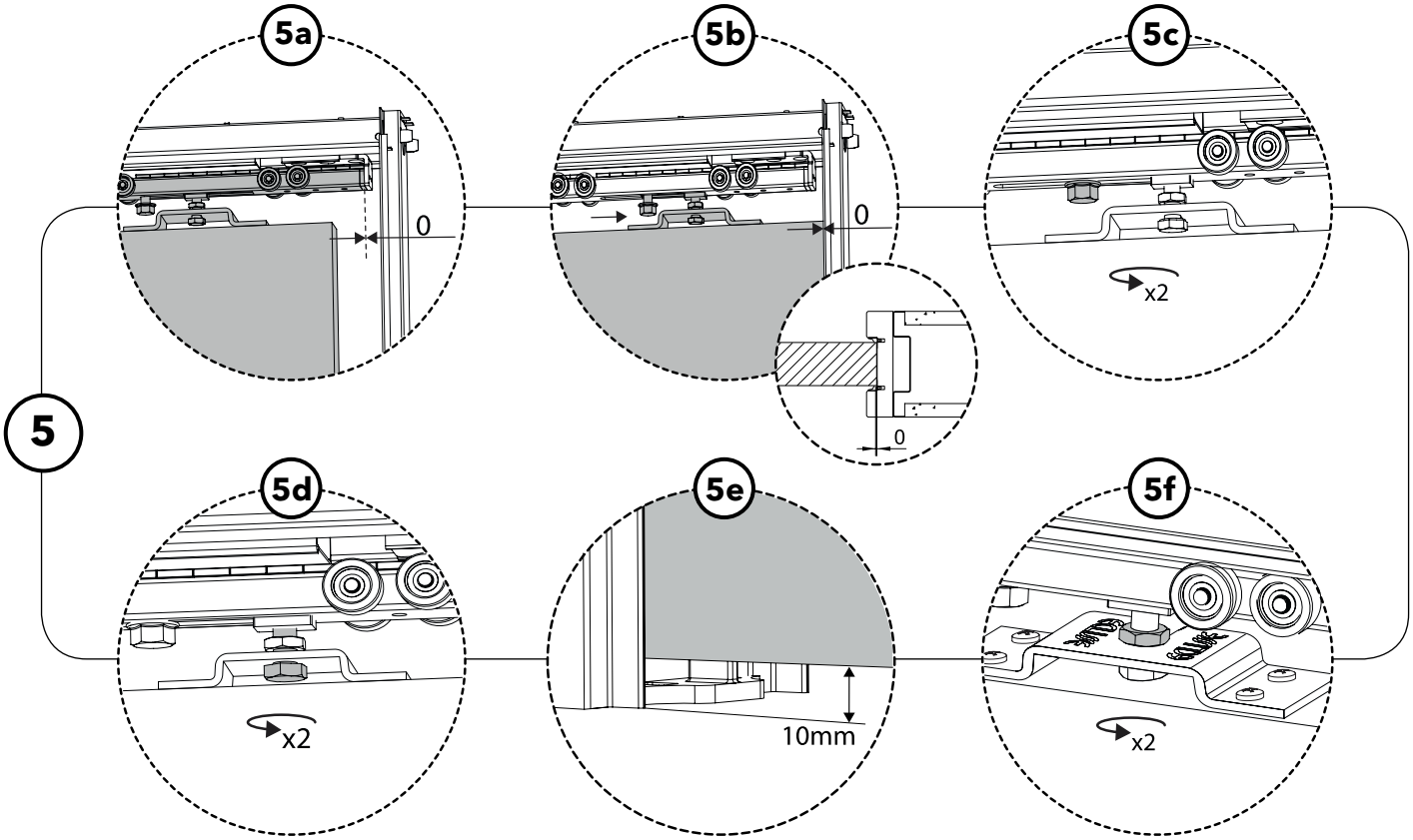

8b. SUSPENSION DU VANTAIL EN VERRE

1

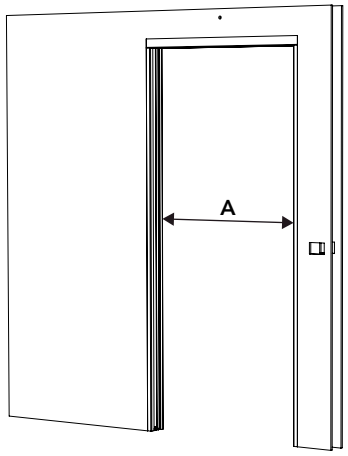

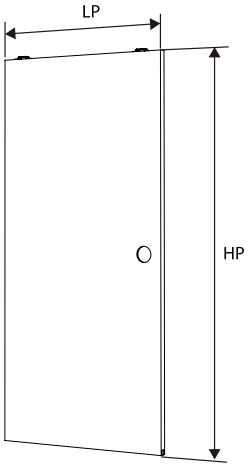

CHÂSSIS PRÉDISPOSÉ POUR E-MOTION

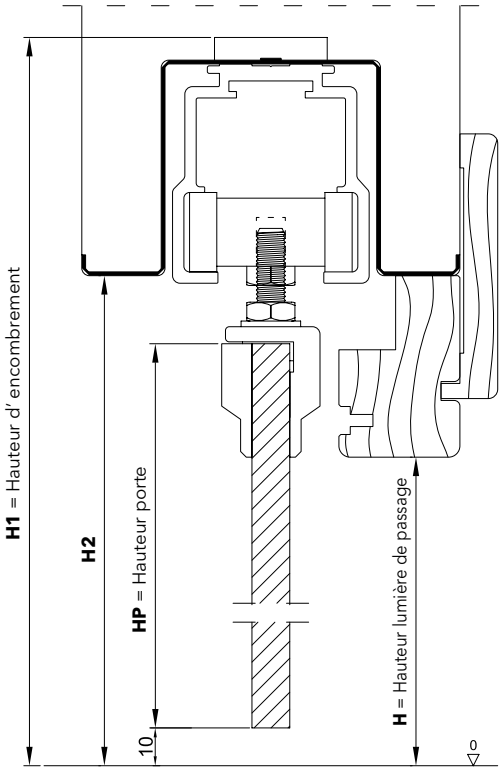

HP Hauteur porte = **H2** - 28 mm

CHÂSSIS PAS PRÉDISPOSÉ POUR E-MOTION

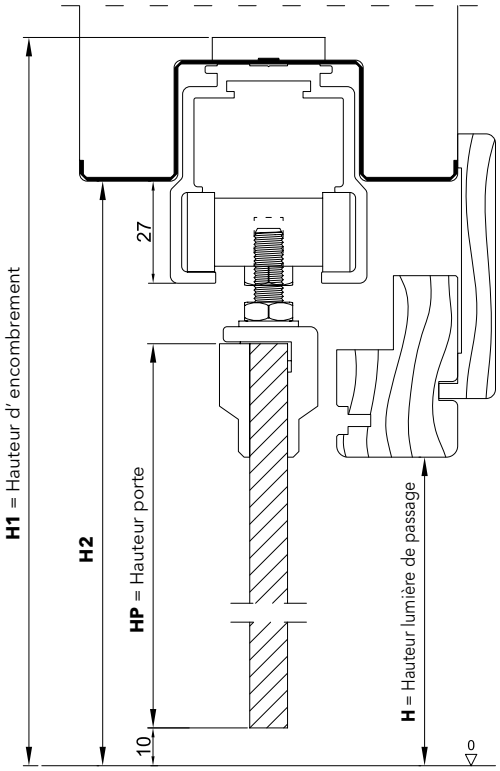

HP Hauteur porte = **H2** - 53 mm

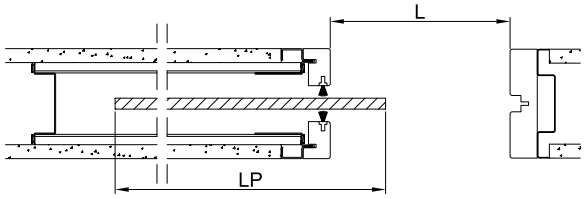

LP Largeur porte = **L** + 35 mm

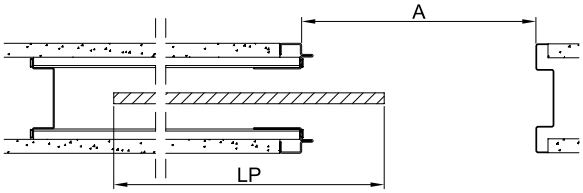

LP Largeur porte = **A** - 15 mm

8b. SUSPENSION DU VANTAIL EN VERRE

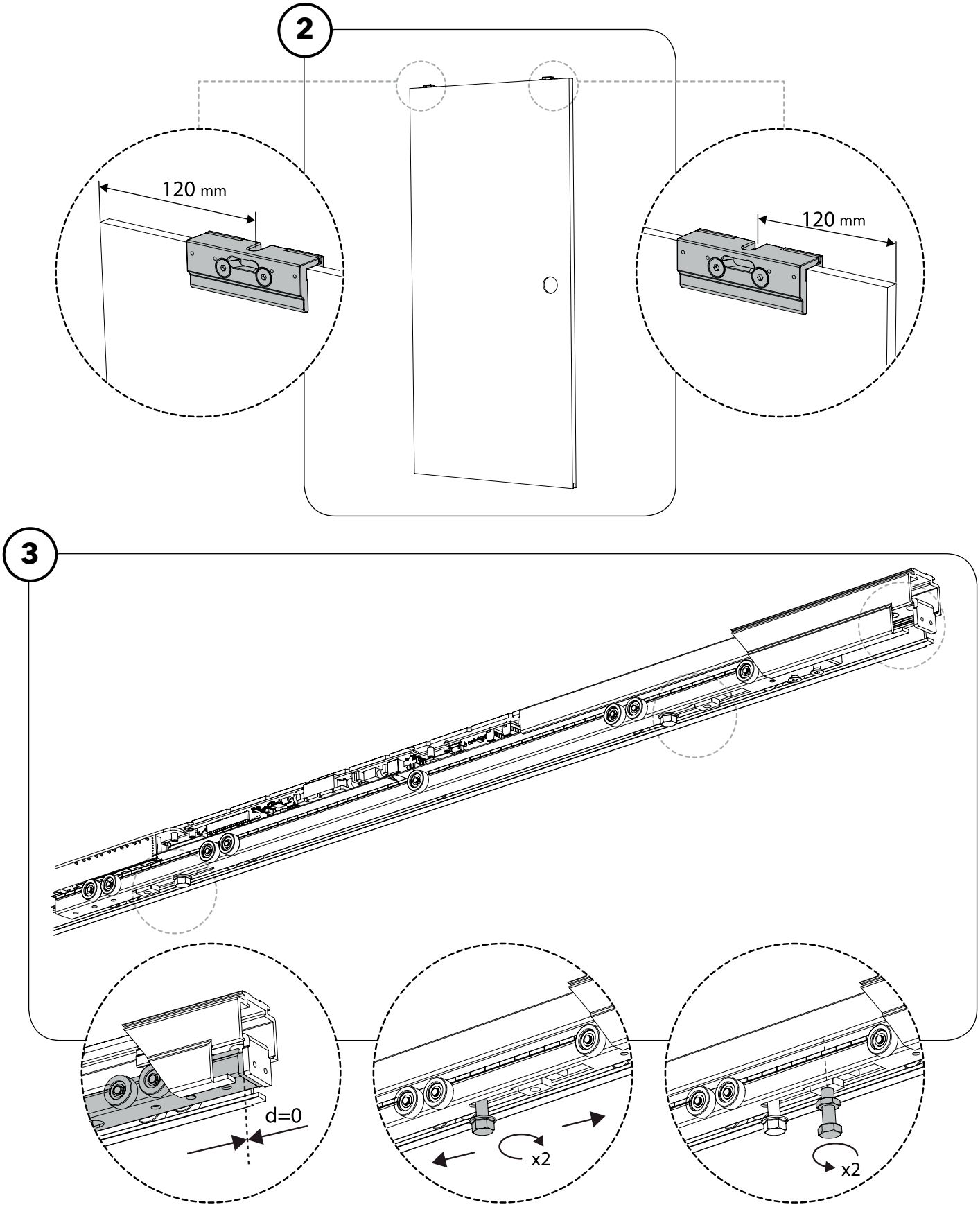

8b. SUSPENSION DU VANTAIL EN VERRE

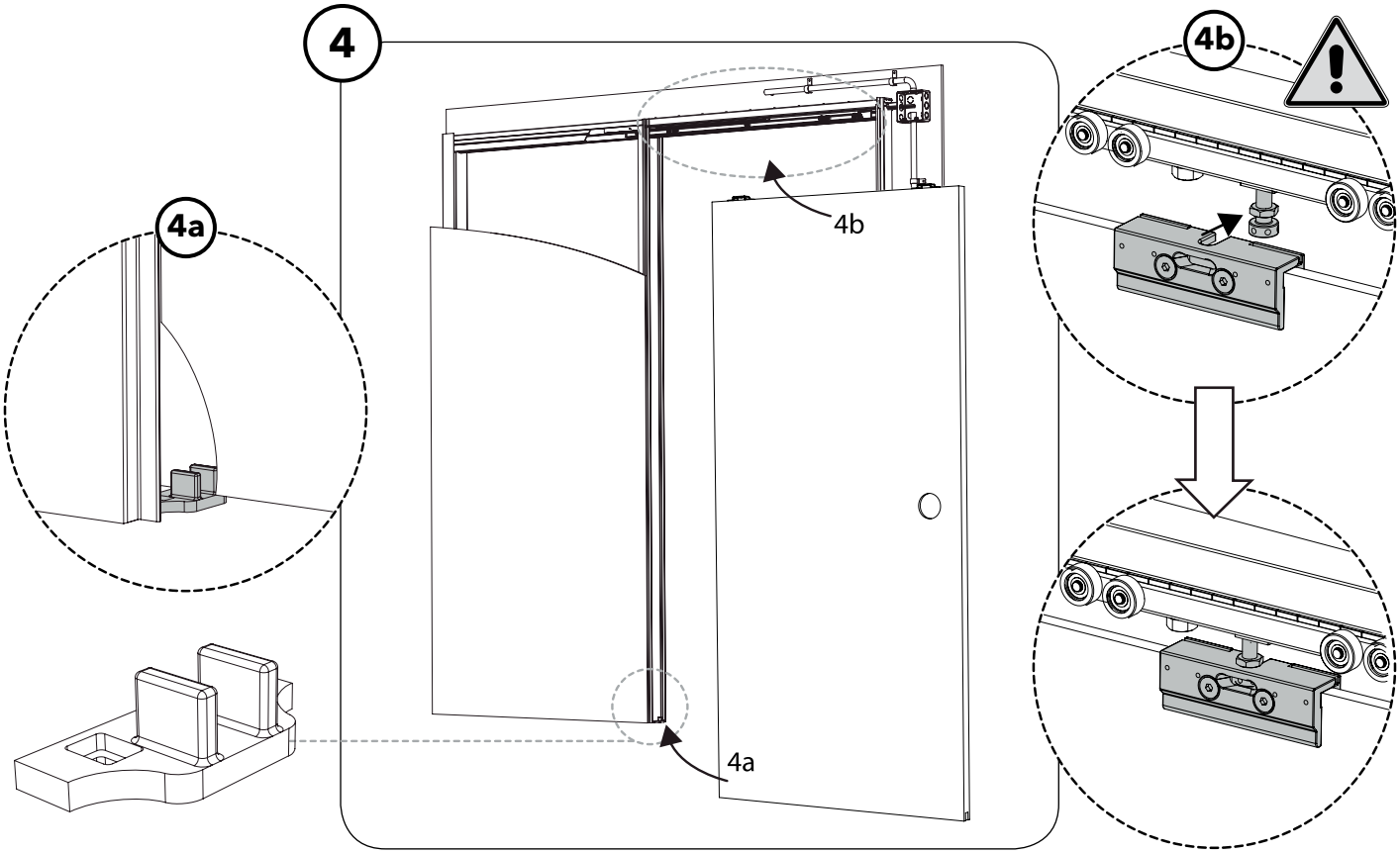

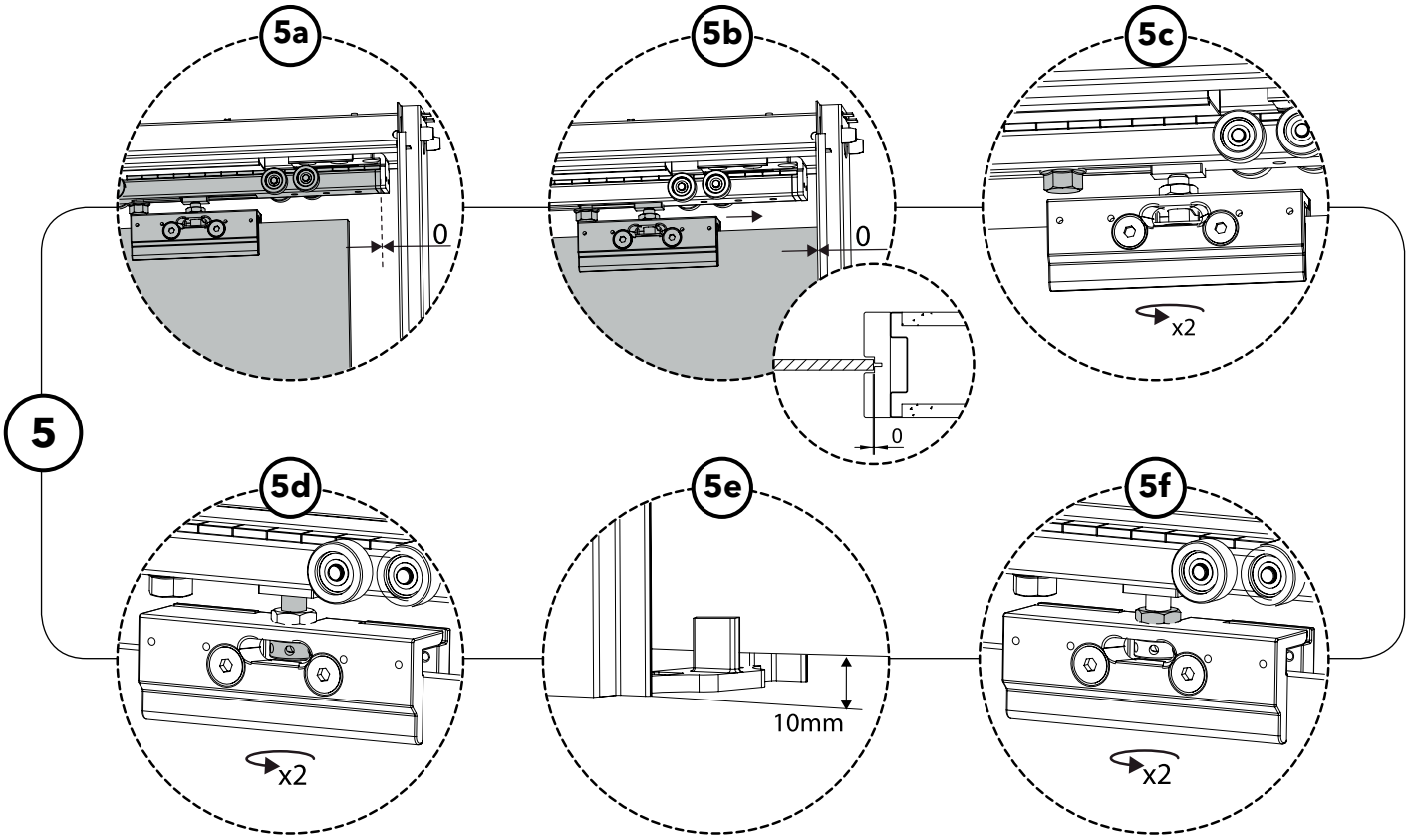

9. MISE EN SERVICE ON

1

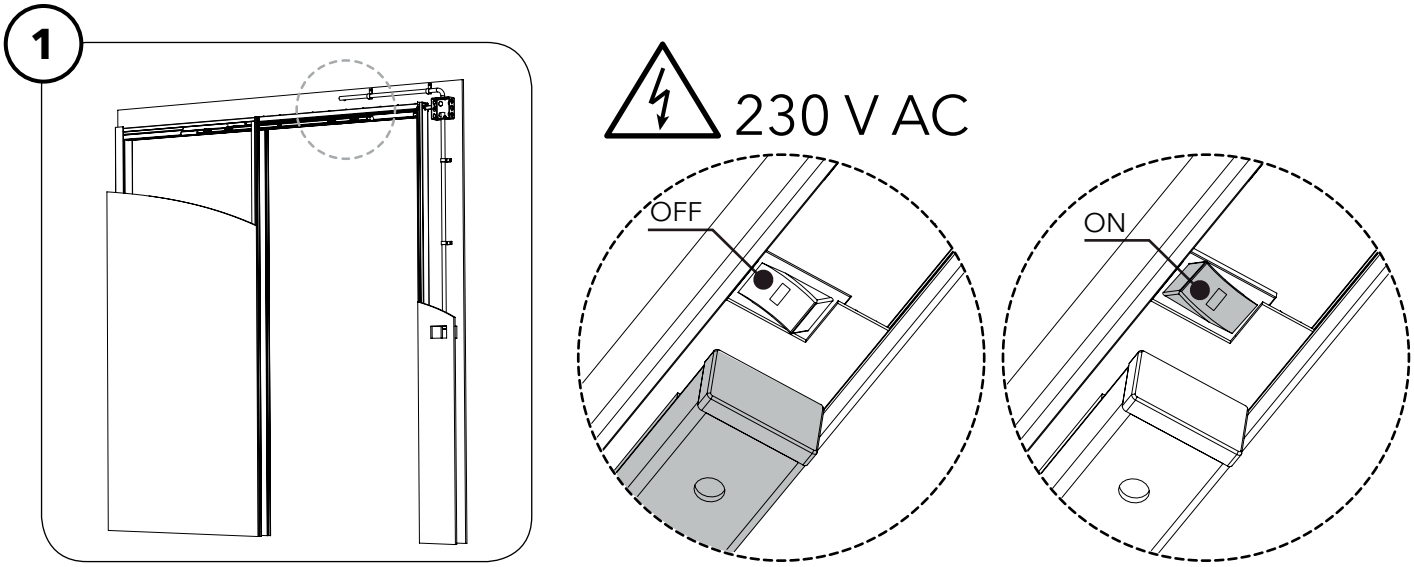

2 Autoréglage

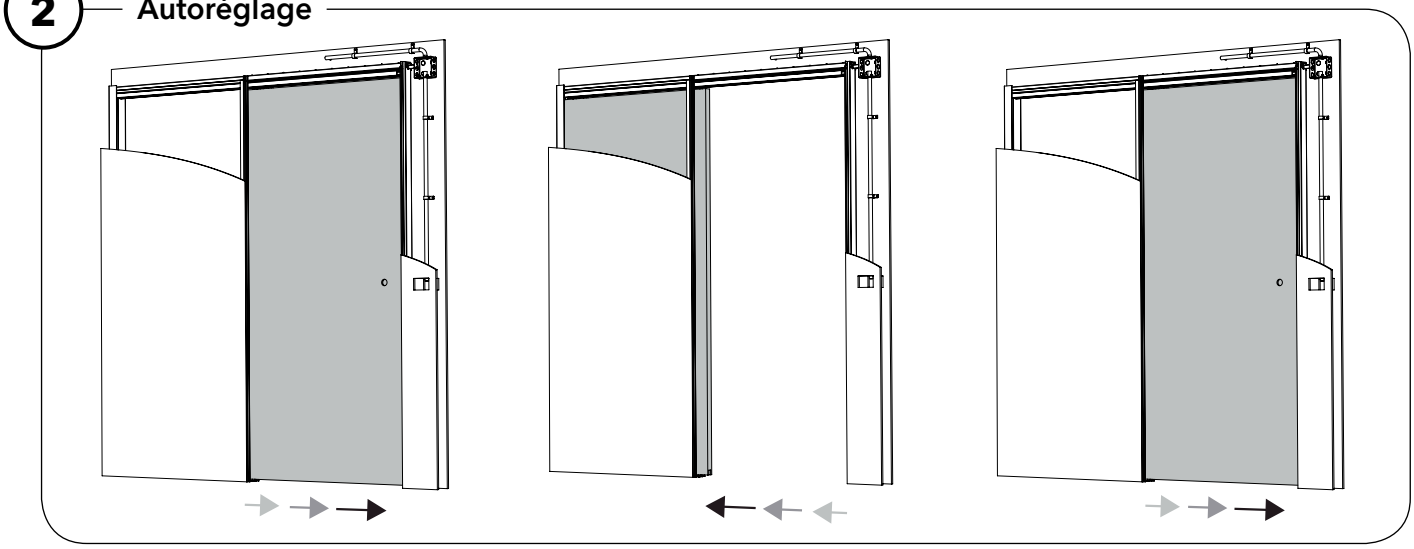

3

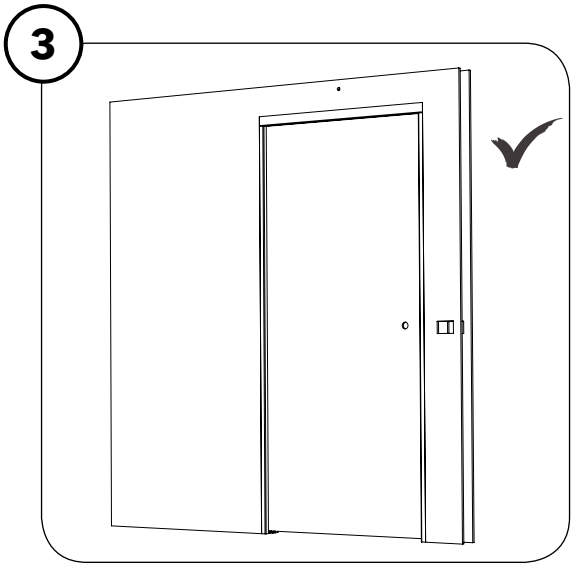

5. PARTIE II. MANUEL D'UTILISATION & D'ENTRETIEN

5. 1 GÉNÉRALITÉS

Cette partie du manuel est destinée exclusivement à l'utilisateur final du produit.

Les entretiens non décrits dans la présente partie devront être effectués uniquement par une personne techniquement compétente, qualifiée et en possession des outils techniques prévus dans la norme en vigueur dans le pays d'installation.

5. 2 ANALYSE DES RISQUES

5. 2. 1 GÉNÉRALITÉS

Zone de risque de la porte coulissante (voir figure)

Dans la Directive Machine, on entend par:

"**Zone dangereuse"** toute zone à l'intérieur et/ou autour d'une machine dans laquelle la présence d'une personne l'expose à un risque pour sa sécurité ou sa santé.
Personne exposée, toute personne se trouvant entièrement ou en partie dans une zone dangereuse.

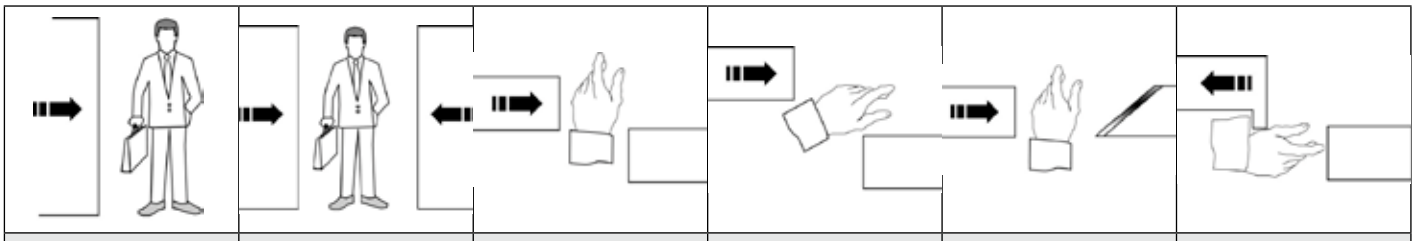

Choc	Écrasement	Cisaillement	Entraînement	Coupure	Accrochage

5. 2. 2 RISQUES RÉSIDUELS

Bien que la motorisation E-MOTION ait été conçue et fabriquée de manière à assurer un fonctionnement sûr et que les mesures nécessaires de protection aient été prises, des risques persistent.

L'ouverture de porte automatique comporte des risques d'écrasement, de coupure et de contusion. En raison des conditions structurelles, du type de porte et malgré les mesures de sécurité, certains risques pourraient ne pas être éliminés complètement.

Conformément à la norme EN 16005, l'espace dans lequel se déplace le vantail d'une porte coulissante automatique devra être toujours protégé afin d'éviter, si possible, l'impact contre une personne. Pour éliminer ces risques, la motorisation E-MOTION a adopté les mesures suivantes:

- La possibilité d'utiliser des capteurs de sécurité détectant le mouvement et la présence d'une personne ou d'un objet dans la zone de passage de la porte (main closing edge).
- Mode Low Energy. En fonction du poids de la porte, on peut réduire sa vitesse de fermeture à une valeur choisie, de façon à ce que l'énergie de la porte et la force de l'impact soient inférieures à celles établies par la Directive.
- Pour garantir un niveau élevé de sécurité, surtout dans les installations où la présence de groupes à risques le justifie, la motorisation E-MOTION permet l'usage simultané des deux précédentes solutions.

Le technicien qualifié devra vérifier la conformité de l'installation, des connexions, des réglages, du fonctionnement des capteurs de sécurité et/ou du système Low Energy tel que prévu dans la norme.

5. 3 INSTRUCTIONS D'UTILISATION

5. 3. 1 AJUSTEMENT DU FONCTIONNEMENT (modèle de base)

La motorisation E-MOTION est composée de plusieurs éléments électroniques de commande et de contrôle du moteur, comme le récepteur et le contrôleur de signaux qui sont transmis via les câbles et/ou par ondes.

Elle inclut les caractéristiques suivantes:

- **Plug & Play**
  Cette fonction est déjà assemblée et prête à fonctionner dans la motorisation E-MOTION.
  Il suffit de la connecter à l'alimentation AC 230V et d'appuyer sur ON.

- **Auto-paramétrage. Self Setting**
  E-MOTION est doté d'un dispositif électronique qui lance un processus d'auto-paramétrage à la première mise en route. Il effectue un cycle d'ouverture/fermeture à vitesse réduite relevant la course totale et le poids de la porte. Une fois mémorisées, ces valeurs déterminent automatiquement la vitesse et l'accélération de la porte.

- **Réglage - Self Setting**
  Une fois le paramétrage achevé, l'installateur peut procéder aux réglages suivants:

  - La vitesse d'ouverture.
  - La sensibilité du détecteur d'obstacle.
  - Temps d'ouverture de la porte désiré (min. 0sec / max. 20 sec).

5. 3. 2 MODALITÉS DE FONCTIONNEMENT

La motorisation E-MOTION est prévue pour fonctionner comme suit:

5. 3. 2. 1 FONCTIONNEMENT DE BASE

1. Automatique:
Grâce à un ordre transmis par un des dispositifs de contrôle (bouton, télécommande, radar, etc.), la porte s'ouvre, s'immobilise pendant la durée sélectionnée et se referme.

2. Push&Go:
En poussant la porte dans le sens de l'ouverture de façon manuelle, elle effectue automatiquement un cycle d'ouverture et de fermeture.

3. Pas à pas:
Lorsque le bouton est maintenu enfoncé jusqu'à ouverture complète de la porte, celle-ci reste ouverte.
Une nouvelle pression sur le bouton rétablit le mode cycle automatique.
Ce mode permet d'ouvrir et de fermer la porte manuellement.

5. 3. 2. 2 FONCTIONNEMENT COMPLET (télécommande et verrouillage électromagnétique en option)

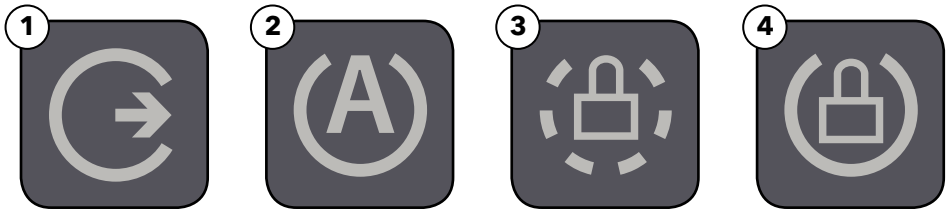

Ouverture **Automatique** **Porte fermée** **Mode exit**

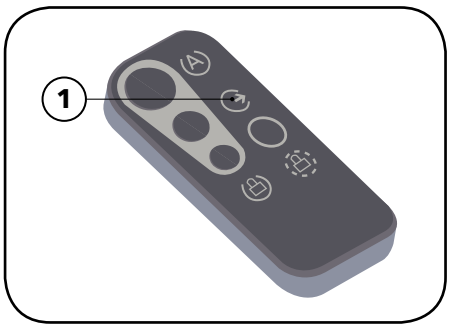

1. Ouverture:
En appuyant sur le bouton 1 de la télécommande, la porte s'ouvre et reste entièrement ouverte. Ce mode permet d'ouvrir et de fermer la porte manuellement.

Elle débloque ou annule la fonction 3 « Porte fermée ».

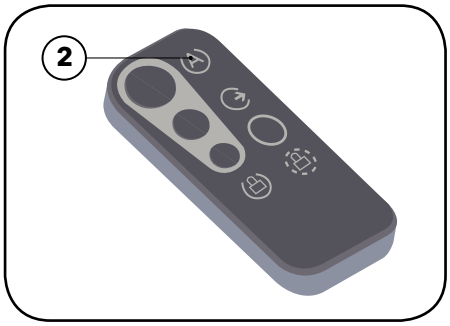

2. Automatique:
En appuyant sur le bouton 2 la fonction « Automatique » s'active. Grâce à un ordre transmis par un des dispositifs de contrôle (bouton, télécommande, radar, etc.), la porte s'ouvre, s'immobilise pendant la durée sélectionnée et se referme. Le mode « Automatique » annule les fonctions 1 « Ouverture », 3 « Porte fermée » et 4 « «Mode exit ».
En cas d'appui sur le bouton « Ouvrir » de la télécommande pendant la phase de fermeture, la porte ne s'ouvrira pas avant la fin du premier cycle d'ouverture/fermeture.
2. 1. Push&Go: en poussant la porte dans le sens d'ouverture de façon manuelle elle effectue automatiquement un cycle d'ouverture et de fermeture.

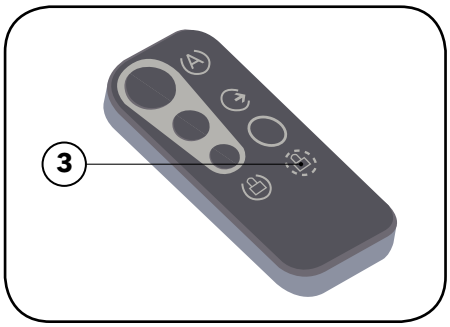

3. Porte fermée avec verrouillage électromagnétique (en option)
La porte en position fermée se bloque automatiquement à l'aide d'un système électromagnétique. Elle s'ouvre seulement grâce à l'ordre des éléments d'activation de l'intérieur. Toute commande extérieure ne fonctionne pas.

Pour débloquer il faut appuyer sur le bouton 2 « Automatique ».
En cas de panne d'alimentation, par sécurité, le dispositif s'éteint et permet l'ouverture manuelle de la porte.

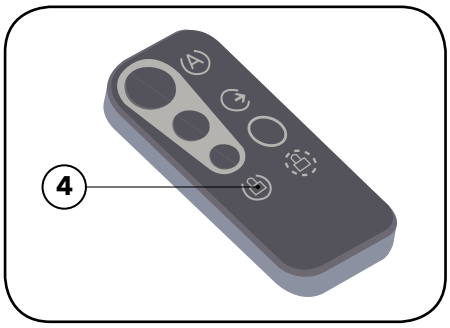

4. Mode exit avec verrouillage électromagnétique (en option)
En appuyant sur le bouton 4 «Mode exit», la porte se bloque automatiquement grâce à un dispositif électromagnétique ; la porte ne peut être ouverte que de l'intérieur.

Pour débloquer il faut appuyer sur le bouton 2 « Automatique ».
En cas de coupure électrique le dispositif se débloque automatiquement et la porte peut s'ouvrir de façon manuelle.

5. 3. 2. 3 FONCTIONNEMENT SANS ALIMENTATION ÉLECTRIQUE "Power failure"

1. Manuel:
En cas de coupure électrique, E-MOTION fonctionne en mode manuel.
Grâce au fonctionnement électromagnétique et à l'absence d'éléments mécaniques (engrenages, courroie, etc.), le mouvement de la motorisation est léger et silencieux.

5. 3. 3 RESTRICTIONS D'UTILISATION

Lorsque des personnes à risque se tiennent près d'une porte équipée de la motorisation E-MOTION, il est nécessaire de leur expliquer comment utiliser la porte afin d'éviter une prise de risques inutile.
Les individus à risque sont les personnes dont les capacités physiques, sensorielles ou mentales sont réduites, ainsi que les enfants et les personnes agées.

Interdire aux enfants de jouer dans le passage de la porte et placer la télécommande hors de leur portée.

5. 4 ENTRETIEN

Ce produit ne nécessite pas d'entretien particulier. Conformément au paragraphe 4.2 de la norme EN 16005, il est nécessaire de vérifier le bon fonctionnement du système de sécurité au moins une fois par an.

5. 5 RÉSOLUTION DES PROBLÈMES

PROBLÈME	CAUSE PROBABLE	SOLUTION
La lumière de l'interrupteur (LED) ON/OFF ne s'allume pas.	La motorisation n'a pas été connectée correctement (connecteur direct au terminal de connexion, liaison thermique / différentiel)	Contrôler les connexions et vérifier que la tension est correcte 230 V - 50 Hz.
	Connexion interne défectueuse.	Contrôler la connexion interne. IMPORTANT ! Effectuer l'opération avec la motorisation hors tension.
	Fusible brûlé.	Vérifier le fusible avec un testeur.
	Interrupteur en position OFF.	Appuyer sur ON
La porte ne se déplace pas et la lumière (LED) ne s'allume pas.	Le système n'est pas alimenté (échec interne).	Contacter le service technique.
La porte ne se déplace pas et la lumière (LED) s'allume en séquence de démarrage.	Connexion du moteur défectueuse.	Contacter le service technique. Contrôler les connexions internes entre le moteur et la carte de contrôle.

5. 5 RÉSOLUTION DES PROBLÈMES

PROBLÈME	CAUSE PROBABLE	SOLUTION
La porte ne coulisse pas correctement (auto-paramétrage)	Porte trop lourde.	Remplacer par une porte plus légère.
	La porte n'a pas été correctement installée (non perpendiculaire au sol, le guide au sol frotte, revêtement du sol irrégulier, etc.)	Vérifier l'installation de la porte.
	Branchement moteur défectueux.	Contacter le service technique. Contrôler les connexions internes entre le moteur et la carte de contrôle.
	Disfonctionnement de la carte de contrôle (erreur interne).	Contacter le service technique.
	Fonctionnement irrégulier du coulissement (roues, chariots, débris).	Vérifier le coulissement en mode manuel.
La porte ne coulisse pas correctement (mode manuel).	L'auto-paramétrage ne s'est pas déroulé correctement	Recommencer l'auto-paramétrage.
	Présence d'un obstacle.	Retirer l'obstacle.
	Aucun obstacle présent.	Régler la sensibilité.
La porte ne s'ouvre pas lorsque l'ordre est transmis par un accessoire et la LED verte de la carte de contrôle ne s'allume pas.	Le signal interne est défectueux.	Vérifier la carte de connexion et la carte de contrôle. Vérifier que la motorisation est en mode connexion aux accessoires.
La motorisation ne répond pas aux signaux provenant de la télécommande.	Module récepteur RF mal connecté.	Contrôler la connexion au module RF.
	Le module RF n'est pas inséré.	Insérér le module RF
	Récepteur défectueux.	Remplacer le récepteur RF.
	Le module RF n'a pas enregistré la télécommande.	Associer la télécommande avec le module RF.
	La télécommande n'envoie pas la signal.	Substituer les batteries de la télécommande.

5. 6 CONTRÔLE FINAL ET MISE AU POINT DE LA MOTORISATION E-MOTION

A remplir par l'installateur

- ☐ **Autoréglage** _____
- ☐ **Fonctionnement basique** _____
  - ☐ Automatique _____
  - ☐ Push & Go _____
  - ☐ Poussoir _____
  - ☐ Poussoir + 5 sec - ouverture _____
- ☐ **Fonctionnement complet** _____
  - ☐ Automatique _____
  - ☐ Ouverture _____
  - ☐ Porte fermée _____
  - ☐ Mode exit _____
- ☐ **Régulation** _____
  - ☐ Sensibilité de la force de fermeture _____
  - ☐ Vitesse d'ouverture _____
  - ☐ Temps ouverture porte _____
- ☐ **Capteurs / Radar** _____
  - ☐ Réglage de la zone de détection du mouvement _____
  - ☐ Réglage de la zone de présence _____
  - ☐ Réglage du temps de présence _____
- ☐ **Révélateur de présence** _____
- ☐ **Absence de courant** _____
  - ☐ Ouverture du verrou _____
  - ☐ Fonctionnement manuel Mécanique _____
- ☐ **Mécanique** _____
  - ☐ Interférence avec les murs et/ou montants fixes _____
  - ☐ Portes plombées _____
  - ☐ Distance porte - sol de 6 à 10 mm _____
  - ☐ Friction et embrayage _____
- ☐ **Nettoyage** _____
- ☐ **Note:** _____

_____

_____

_____

5. 7 DÉCLARATION DE CONFORMITÉ

A remplir par l'installateur

DÉCLARATION DE CONFORMITÉ DE L'INSTALLATION
(Directive 2006/42/CE - Directive Machine)

Istallateur: _____

Addresse: _____

Déclare que: _____

Description de la porte: _____
(Modèle, type)

Num. de série: _____ Lieu: _____
(Client, addresse)

- ☑ Est conforme aux conditions de la Directive Machine **2006/42/CE**
- ☑ Es t conforme aux conditions des Directives CE suivantes:
  Directive Compatibilité Electromagnétique 2004/108/CE, et mise à jour suivante;
  Directive Basse Tension 2006/95/CE, et mise à jour suivante;
- ☑ Déclare que l'installation est conforme aux prescriptions du présent manuel
- ☑ Déclare le contrôle final positif tant au niveau du fonctionnement qu'au niveau de la sécurité et déclare avoir informé l'utilisateur sur les instructions d'utilisation du produit.

Les normes et spécifications techniques nationales ont été appliquées:

- ☑ CEI 64-8 – Système électrique utilisé à tension nominale non supérieure à 1000 V~ e 1500 V~

Date: _____

Signature lisible de l'installateur: _____

TAMPON INSTALLATEUR	ETIQUETTE - MARQUE CE

5. 8 DÉCLARATION DE CONFORMITÉ

CE

DÉCLARATION DE CONFORMITÉ
(Directive 2006/42/CE -Directive Machine-)

Nous déclarons sous notre responsabilité que le produit décrit dans le présent document répond aux normes de sécurité et de santé des directives du Conseil Européen pour l'harmonisation des lois des états membres CE:

Produit: Motorisation pour porte interne coulissante

Modèle: E-MOTION

Numéro de Série: Inicia da 00

Fabricant: Eclisse S. r. l.
Via Giovanni Pascoli, 7
31053 Pieve di Soligo
Treviso – Italia

Législation: Directive 2006/42/CE – "Directive Machine"
- EN ISO 12100-1
- EN ISO 12100-2
- EN ISO 13857
- EN ISO 14121-1

Directive 2004/108/CE – "Directive Compatibilité Électromagnétique"*
- EN 61000: 3-2
- EN 61000: 3-3
- EN 61000: 6-1 2002
- EN 61000: 6-3 2002

Directive 2006/95/CE – "Directive Basse Tension"*
- EN 60335-1
- EN 60335-2/103

Auteur:
Ing. Oriol Guilera

Représentant légal:
Sig. Luigi De Faveri

***** Laboratorio Ensayos: IDNEO
Polígono Industrial Can Mitjans s/n
08232 Viladecavalls - Barcelona – España

02/2021 - 603043501

www.eclisseworld.com/en/dealer-locator

© ECLISSE Tous droits réservés.
Reproduction interdite, même partielle par tous moyens des textes et images contenus dans cette brochure.